metabo

AHS 36-65 V

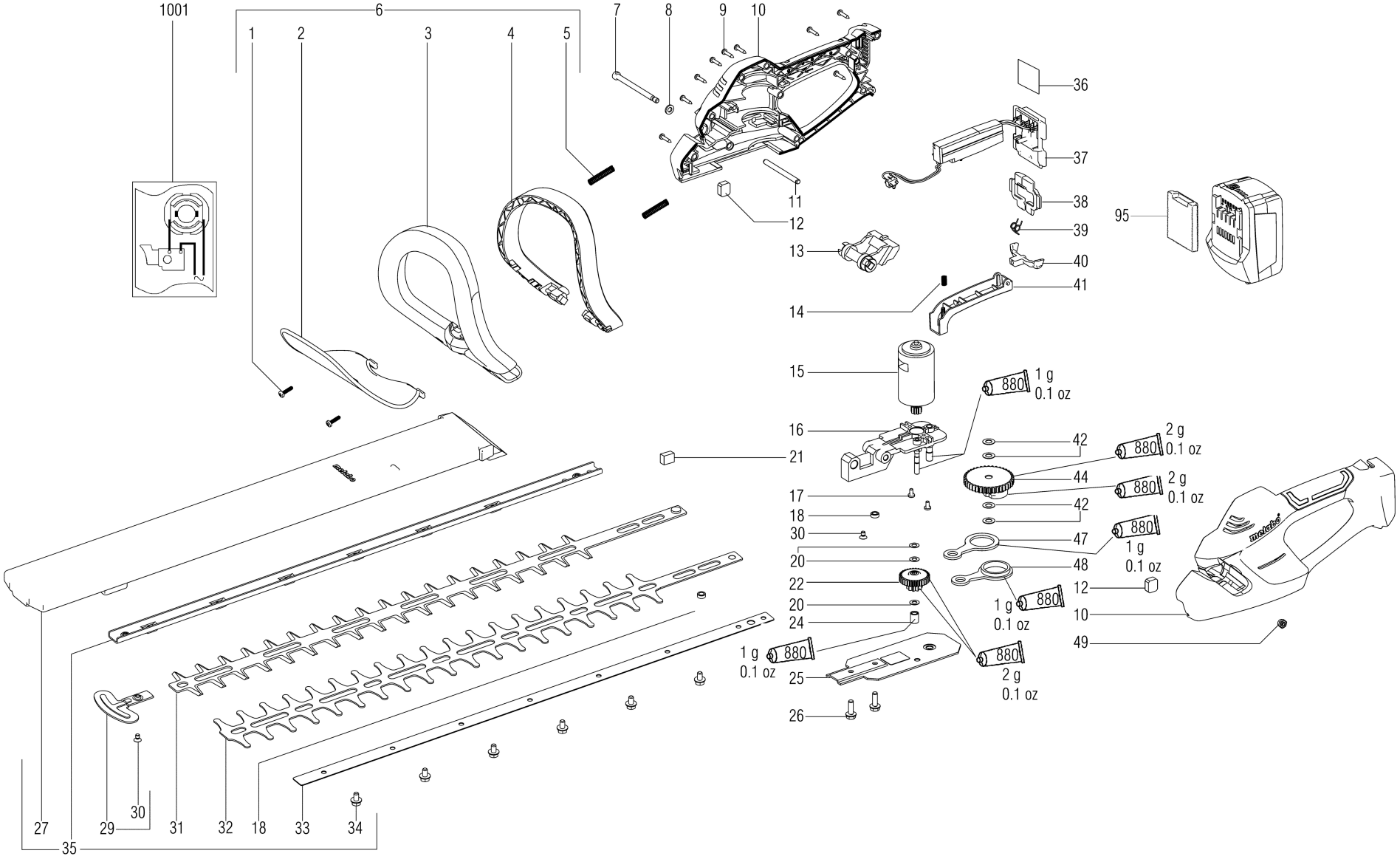

metabo

AHS 36-65 V

Pozíciószám	Szám	Tipusszám	Rajz	PG
1	2	141118730	Csavar	11
2	1	343399930	Kezvedo	17
3	1	343395350	Fogantyu	24
4	1	343395360	Kapcsolokengyel	19
5	2	342001180	Nyomorugo	11
6	1	316048490	Fogantyu	30
7	1	341704290	Passschraube	11
8	1	141151940	Alatet	11
9	9	141113180	Csavar	11
10	1	343399640	Haz Fedel 2r.,gumirozott	32
11	1	341055110	Stift	11
12	2	344070660	Tömitofilc	11
13	1	343399630	Valtovilla	11
14	1	342002440	Nyomorugo	11
15	1	317004120	Motor,36 V	36
16	1	316048500	Hid Elszivo csonk.	33
17	2	141119850	Csavar	11
18	2	341060030	Persely	12
20	3	141152070	Alatet	11
21	1	344099060	Gumilap	11
22	1	316047800	Fogaskerek Elszivo csonk.	26
24	1	341013140	Koezvetito huevely	12
25	1	339134890	Fedel	23
26	2	141119780	Csavar	12
27	1	343391520	Szallito tok	21
29	1	316027170	Ütközovedo	23
30	2	141121710	Csavar	11
31	1	344163000	OBERMESSER VOLLST.	32
32	1	344163800	Untermesser vollst.	27
33	1	339135030	Vezetek	20
34	6	141120210	Csavar	11
35	1	316054650	Kes Elszivo csonk.	45
36	1	338056070	Matrica	11
37	1	343082300	Elektronika,36 V	41
38	1	343394790	Kapcsolo roegz.	11
39	1	342022460	Rugo	11
40	1	343394770	Iranyvalto fix	11
41	1	343399620	Nyomogomb	13
42	4	141152400	Alatet	11
44	1	316055480	Fogaskerek Elszivo csonk.	27
47	1	339132380	Hajtokar	18

metabo

AHS 36-65 V

Pozíciószám	Szám	Tipusszám	Rajz	PG
48	1	339132370	Hajtokar	18
49	1	141130650	Anya M6	12
95	2	343439680	Fedolap	11
880	0,008	136011850	FETT	38
1001	1	338505410	Bekoetesi rajz	

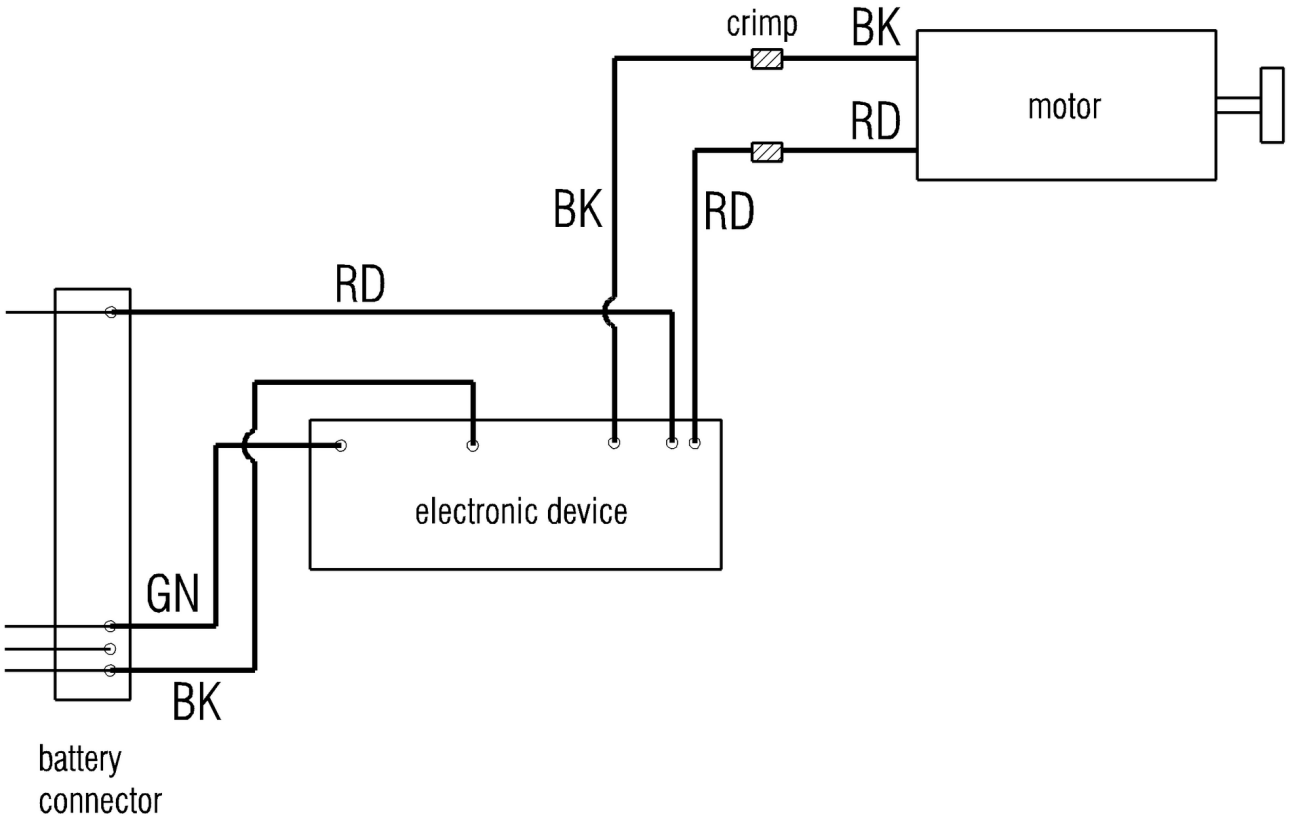
crimp
BK
motor
RD
BK
RD
RD
electronic device
GN
BK
battery
connector