metabo

LSV 5-225

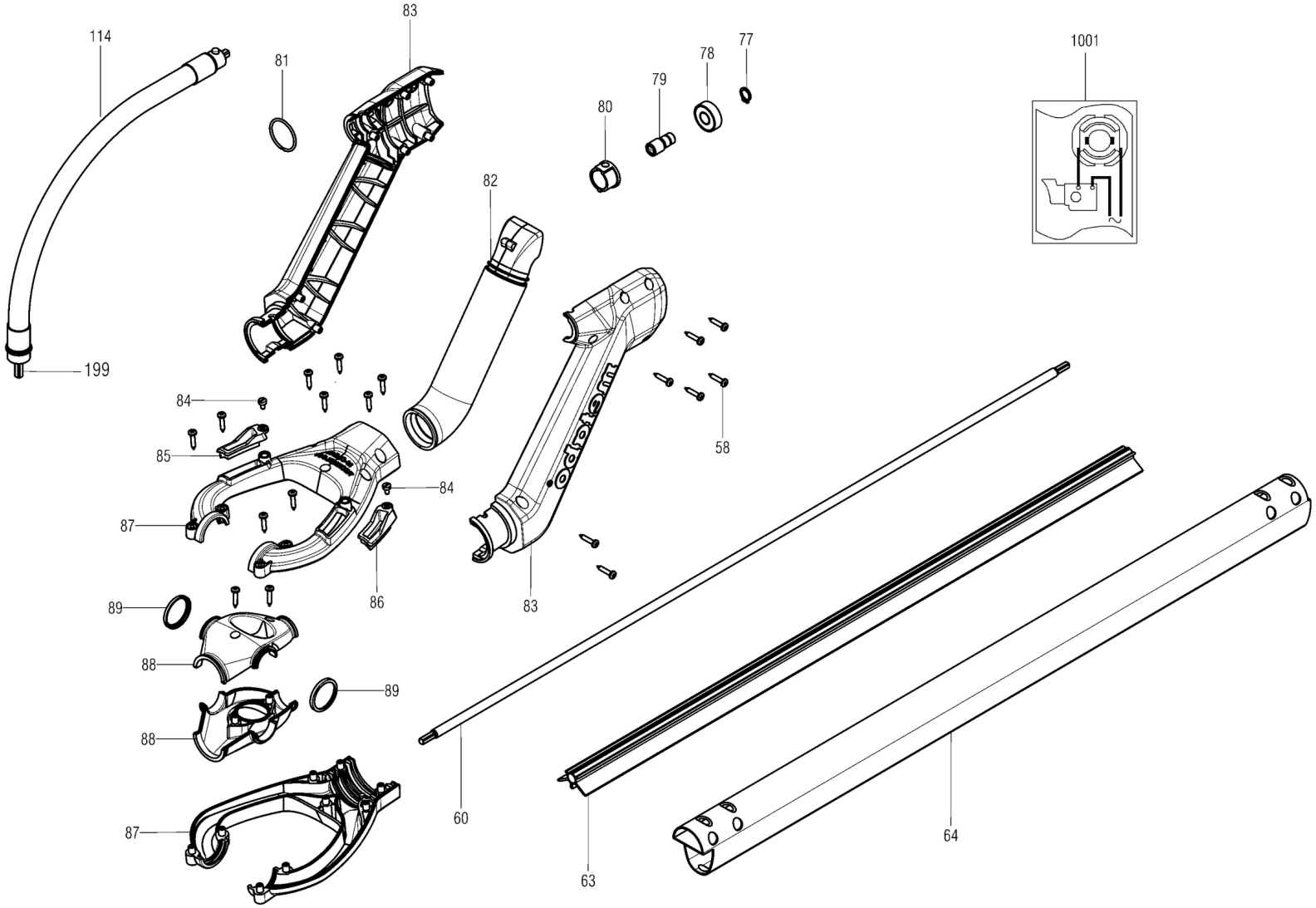

metabo

LSV 5-225

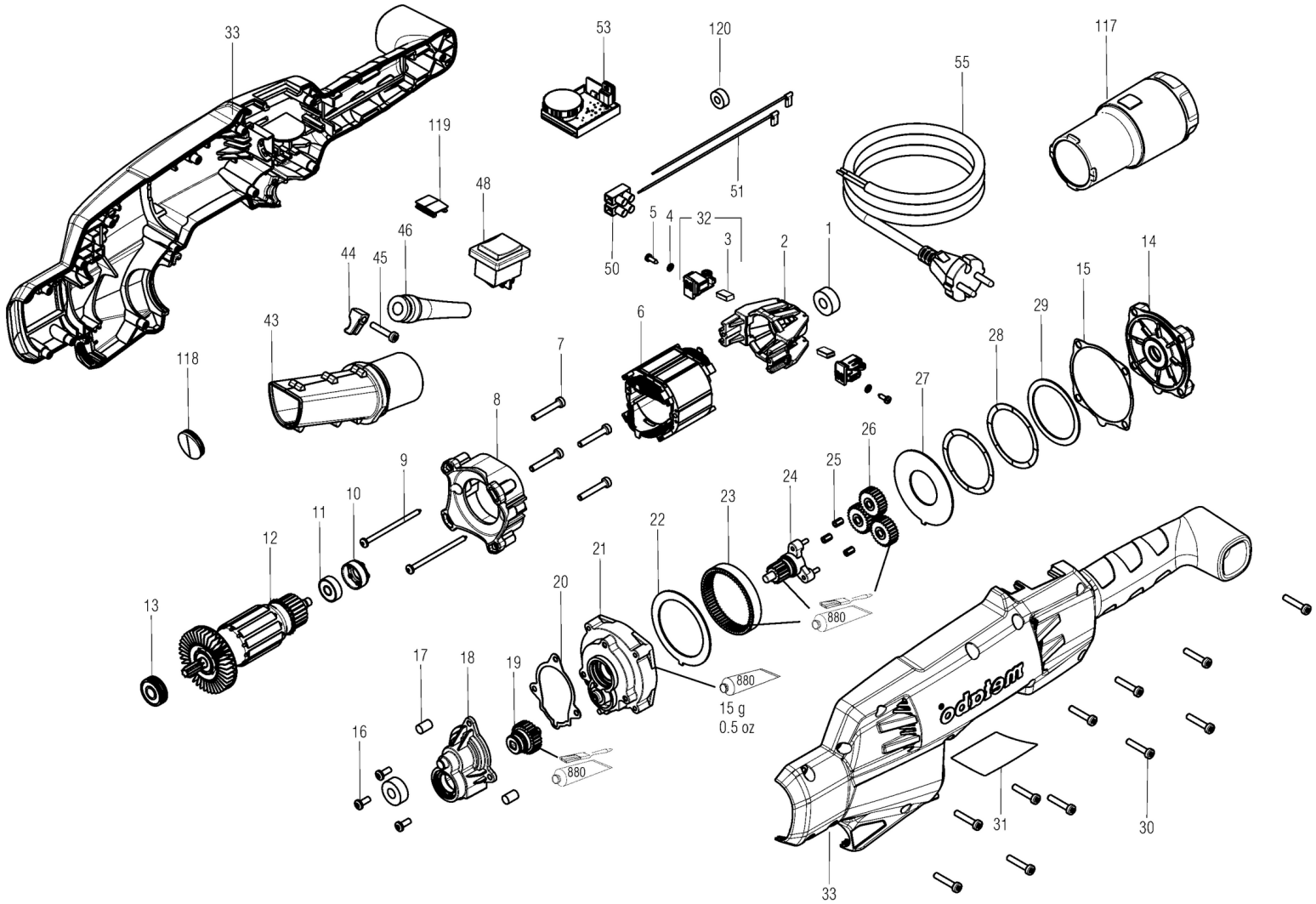

metabo

LSV 5-225

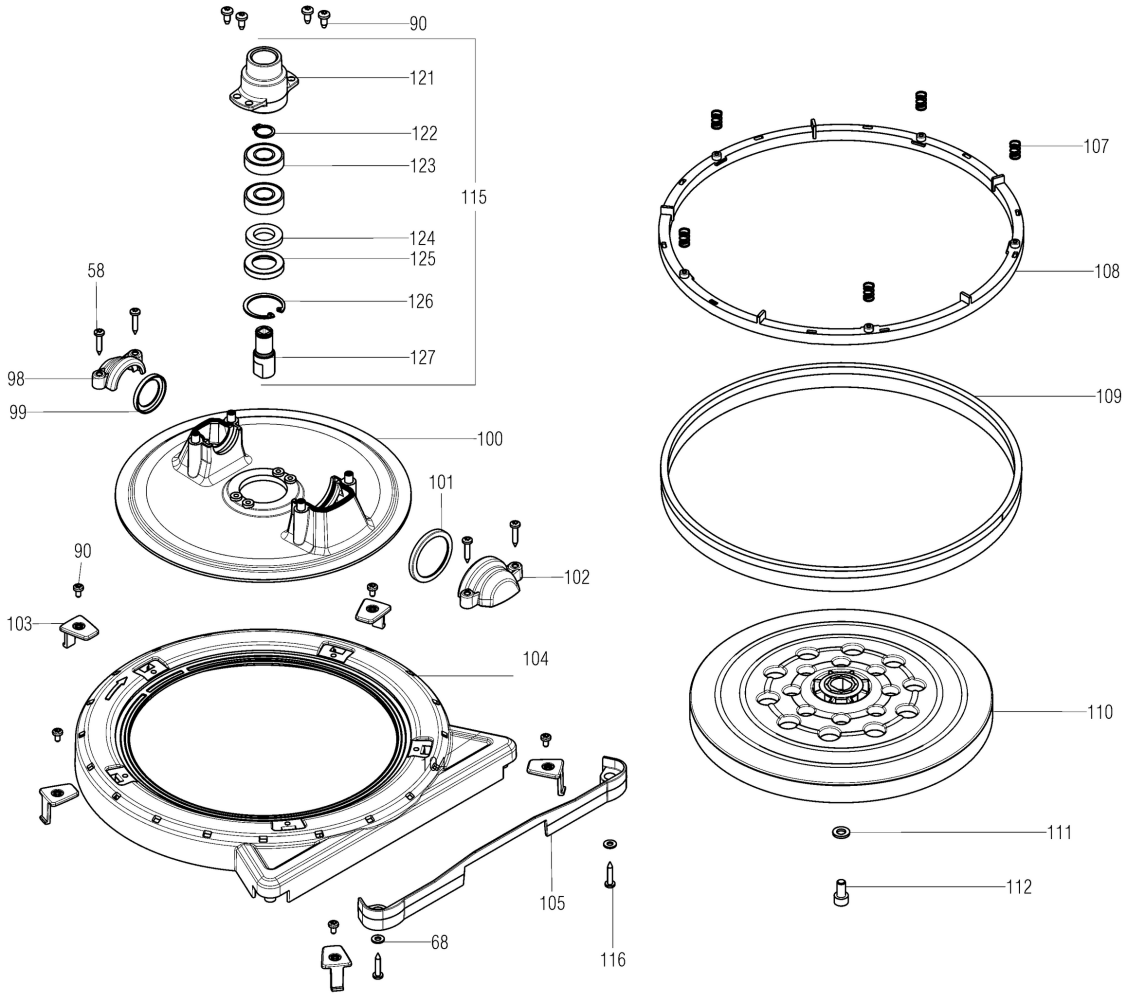

metabo

LSV 5-225

Pozice	Množství	Objednací číslo	Popis	PG
1	2	344101760	tlumici krouzek	11
2	1	343437770	modul drzaku uhliku	14
3	1	316046900	uhlikove kartace samoodpoj. odpojitelny	22
4	2	141155950	podlozka	11
5	2	141119900	sroub do plechu	11
6	1	311012320	clanek s vinutim s vinutim,230V	31
7	4	141124100	sroub	11
8	1	343437780	priruba motoru	14
9	2	141118260	sroub do plechu	11
10	1	344097870	gumova vlozka	11
11	1	143114750	radialni kulickove lozisko 6x19x6	14
12	1	310011590	kotva kompl.,230V	31
13	1	143115890	radialni kulickove lozisko , 8X 22X 7	16
14	1	315202930	priruba	26
15	1	339012140	Getriebedichtung	13
16	3	141110540	sroub	11
17	2	344091420	gumova zatka	11
18	1	316063070	vicko prevodu plne	31
19	1	316063080	spojovaci hridel	27
20	1	339012130	Getriebedichtung	14
21	1	316063090	mezipriruba	30
22	1	339007890	Anlaufscheibe	11
23	1	340004370	Hohlrad	18
24	1	316063100	Planetentraeger vollst.	23
25	3	143115450	jehlovy venec	16
26	3	340004380	Planetenrad	15
27	1	339007900	Anlaufscheibe	11
28	2	143115880	Kugell.Ausgleichssch.	11
29	2	141156760	licovaci podlozka	11
30	13	141116020	sroub do plechu	12
31	1	338065290	vykonovy stitek	11
32	2	316046890	drzak uhliku kompl. odpojitelny,230V	22
33	1	343437650	kryt s krytem kompl.	29
43	1	343437680	odsavaci kanal	17
44	1	343362490	kabelova spona	12
45	1	141117060	sroub do plechu	12
46	1	344101140	ochrana kabelu	13
48	1	343411540	spinac	20
50	1	343050140	sveraci lista 2 poly	12
51	2	344530490	lanko, uplne kompl.	11
53	1	343085130	elektronicka jednotka se stavecim koleck	33

Pozice	Množství	Objednací číslo	Popis	PG
55	1	344493180	kabel s CEE zastrckou	27
58	24	141113180	sroub do plechu	11
60	1	316062000	Hohlwelle vollst.	35
63	1	344101660	plastova vlozka	16
64	1	341112890	pridrzna trubka	32
68	2	141150110	podlozka	11
77	1	141180040	pojistny krouzek	11
78	1	143111120	radialni kulickove lozisko 10x26x8	25
79	1	341604820	spojovaci hridel	25
80	1	341071770	Aufnahmehuelse	13
81	1	141156360	rozperny krouzek	11
82	1	316062030	odsavaci hadice kompl.	19
83	1	343437790	drzeni kompl.	24
84	5	141111050	sroub s valcovou hlavou	11
85	1	343438610	viko uzaveru	11
86	1	343438600	viko uzaveru	11
87	1	343437760	Gabel vollst.	26
88	1	343437820	Schwenkflansch vollst.	18
89	2	341006290	Gleitbuchse	11
90	9	141116130	sroub do plechu	11
98	1	343437710	loziskovy trmen	11
99	1	341006280	Gleitbuchse	11
100	1	343437830	ochranny drzak	24
101	1	341006270	Gleitbuchse	11
102	1	343437720	kryt uplny	12
103	5	343437730	Haltewinkel	11
104	1	316063120	staveci krouzek	36
105	1	343437690	ochrana hran	15
107	5	342004050	tlacna pruzina	11
108	1	343438280	drzak kartace	16
109	1	626663000	Ersatzbürstenkranz 225 mm	
110	1	316062010	brusny talir kompl.	37
111	1	141151940	podlozka	11
112	1	141113840	sroub s valcovou hlavou	12
114	1	345000170	pohybliva hridel	47
115	1	316063110	priruba loziska,uplna	33
116	2	141119430	sroub se zapustnou hlavou do plechu	11
117	1	316062390	Anschlussmuffe vollst.	25
118	1	343438390	zatka	11
119	1	343438400	zatka	11
120	1	143160180	Ferritring	11

121	1	315202920	priruba loziska	20
122	1	141180060	pojistny krouzek	11
123	2	143111440	radialni kulickove lozisko 12x28x8	27
124	1	143194880	tisnici krouzek hoidele	12
125	1	341013440	mezikus	13
126	1	141180360	pojistny krouzek	12
127	1	341211150	hnaci hridel	17
199	1	316064470	jadro hridele se spojkou v baleni	30
880	1	344130930	tuba tuku 50Gr 1,8oz	30
1001	1	338506030	plan zapojeni,230 V	

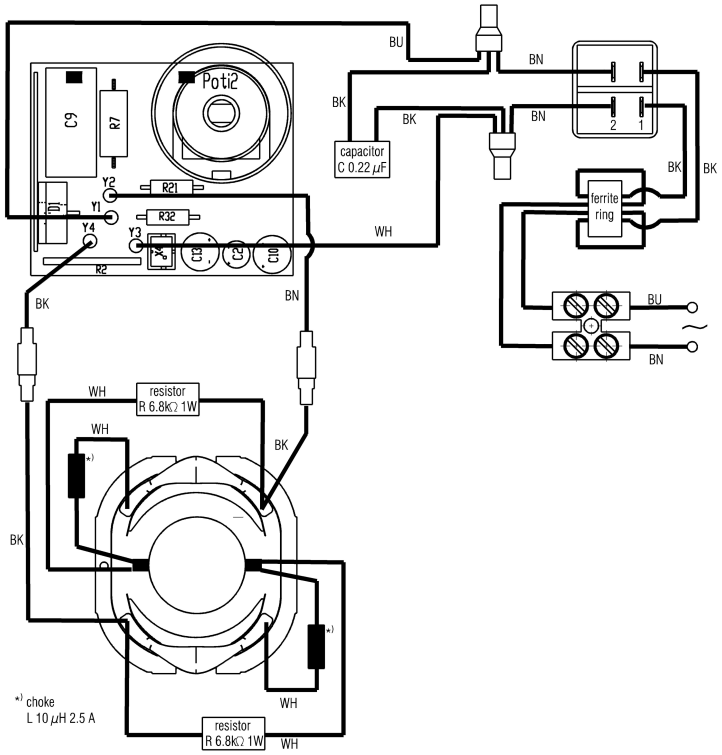
BU
BN
BK
BK
BN
2
1
capacitor
C 0.22 µF
BK
BK
ferrite
ring
Poti2
C9
R7
Y2
R21
Y1
R32
Y4
Y3
C13
C20
C10
R2
WH
BK
BN
BU
BN
WH
resistor
R 6.8kΩ 1W
WH
BK
BK
*)
*)
WH
*) choke
L 10 µH 2.5 A
resistor
R 6.8kΩ 1W
WH