metabo

GE 710 Plus

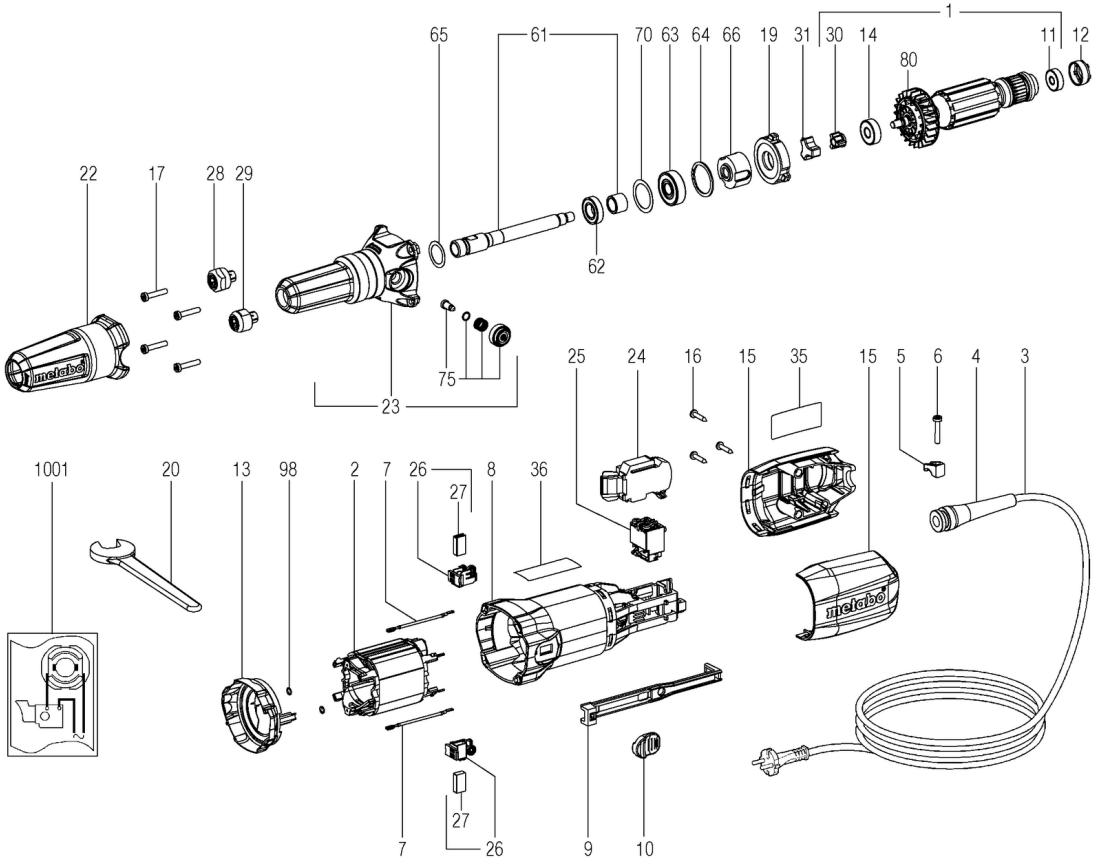

metabo

GE 710 Plus

Pozice	Množství	Objednací číslo	Popis	PG
1	1	316062280	kotva kompl., 230V	36
2	1	311012230	clanek kompl.	28
3	1	344493180	kabel s CEE zastrckou	27
4	1	344097360	ochrana kabelu	11
5	1	343362490	kabelova spona	12
6	1	141117060	sroub do plechu	12
7	2	344498880	lanko, uplne kompl.	11
8	1	315013660	kryt motoru	22
9	1	343430940	spinaci tyc	11
10	1	343397810	spinaci soupatko,H/L	11
11	1	143115690	radialni kulickove lozisko,6x19x6	13
12	1	344097870	gumova vlozka	11
13	1	343436590	vzduchovy vodici kotouc	13
14	1	143114880	radialni kulickove lozisko 8x22x7	14
15	1	343430910	vicko motoru 2dilne	20
16	3	141113180	sroub do plechu	11
17	4	141117060	sroub do plechu	12
19	1	315202620	priruba loziska	25
20	1	344160400	jednostranny otevreny klic	16
22	1	344099150	rukojet	19
23	1	316051730	hlava vretene kompl.	38
24	1	343082840	elektricka jednotka,230V	31
25	1	343409640	spinac	19
26	2	316046890	drzak uhliku kompl. odpojitelny	22
27	1	316046900	uhlikove kartace samoodpoj. odpojitelny	22
28	1	399999990	dil zde neni potrebny	
29	1	630820000	Spannzange 6mm mit Spannmutter(Zweikant)	
30	1	316062270	unasec, uplny	24
31	1	344099140	patka	13
35	1	338057490	vykonovy stitek	11
36	1	399999990	dil zde neni potrebny	
61	1	316065220	hlava vretene kompl.	33
62	1	143115930	radialni kulickove lozisko	19
63	1	143111090	radialni kulickove lozisko 10x30x9	24
64	1	141180370	pojistny krouzek	11
65	1	143115490	vyrovnavaci podlozka kulickoveho loziska	11
66	1	341071300	Kupplungsstueck	18
70	1	143115470	vyrovnavaci podlozka kulickoveho loziska	11
75	1	316059800	aretace vretene	24
80	1	330002060	ventilator	14
98	2	143195530	O-krouzek	11

GE 710 Plus

Pozice	Množství	Objednací číslo	Popis	PG
1001	1	338505710	plan zapojeni	

metabo
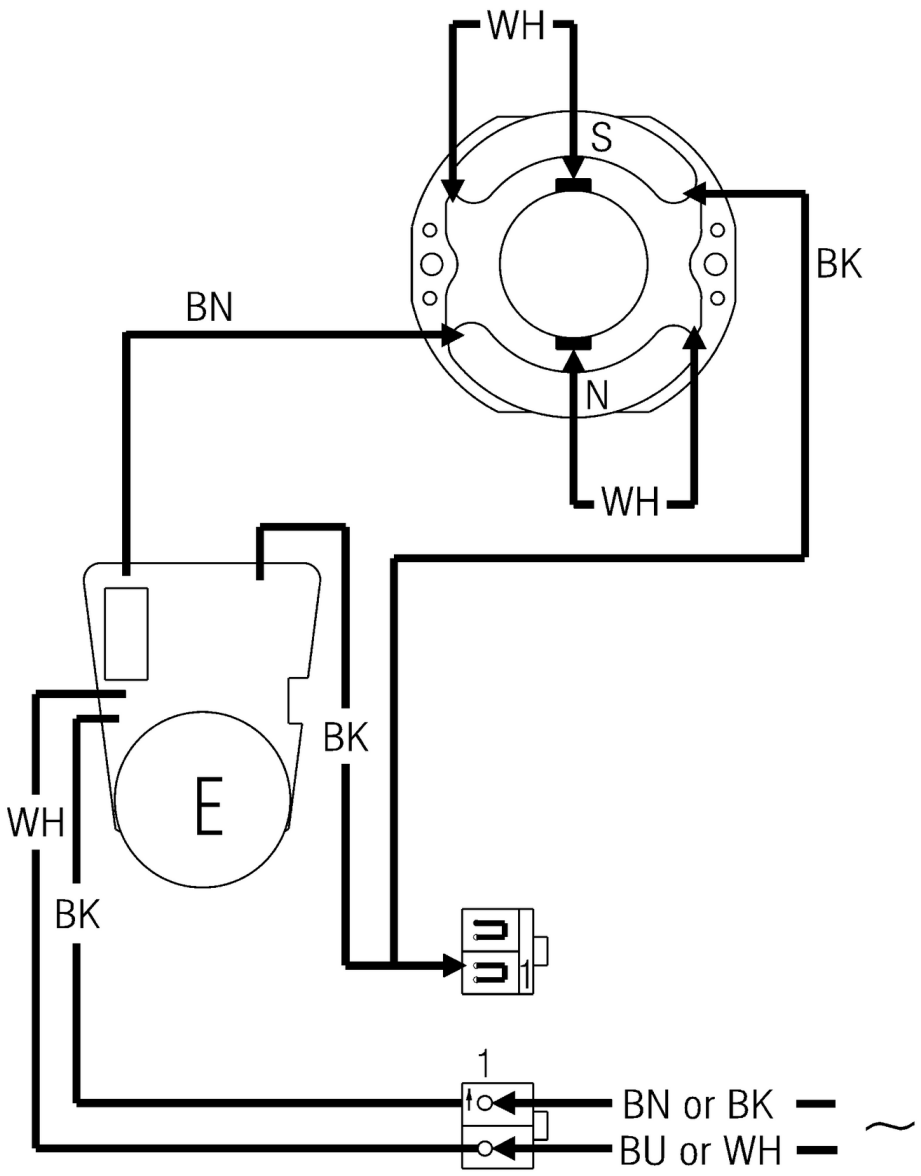
GE 710 Plus