metabo

Power 180-5 W OF

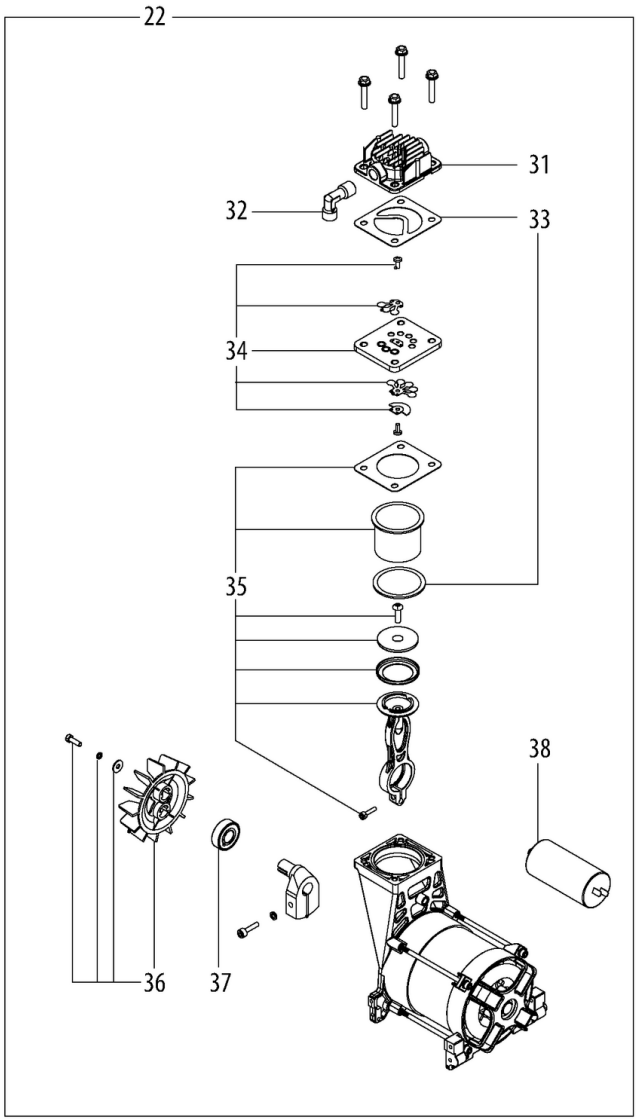

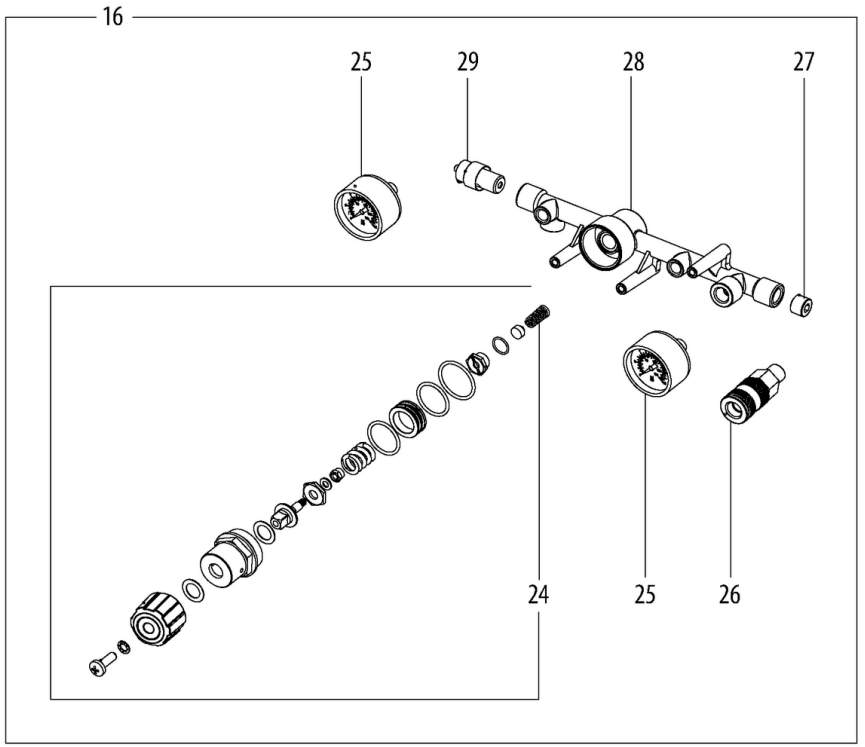

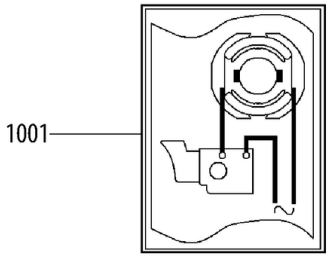

metabo

Power 180-5 W OF

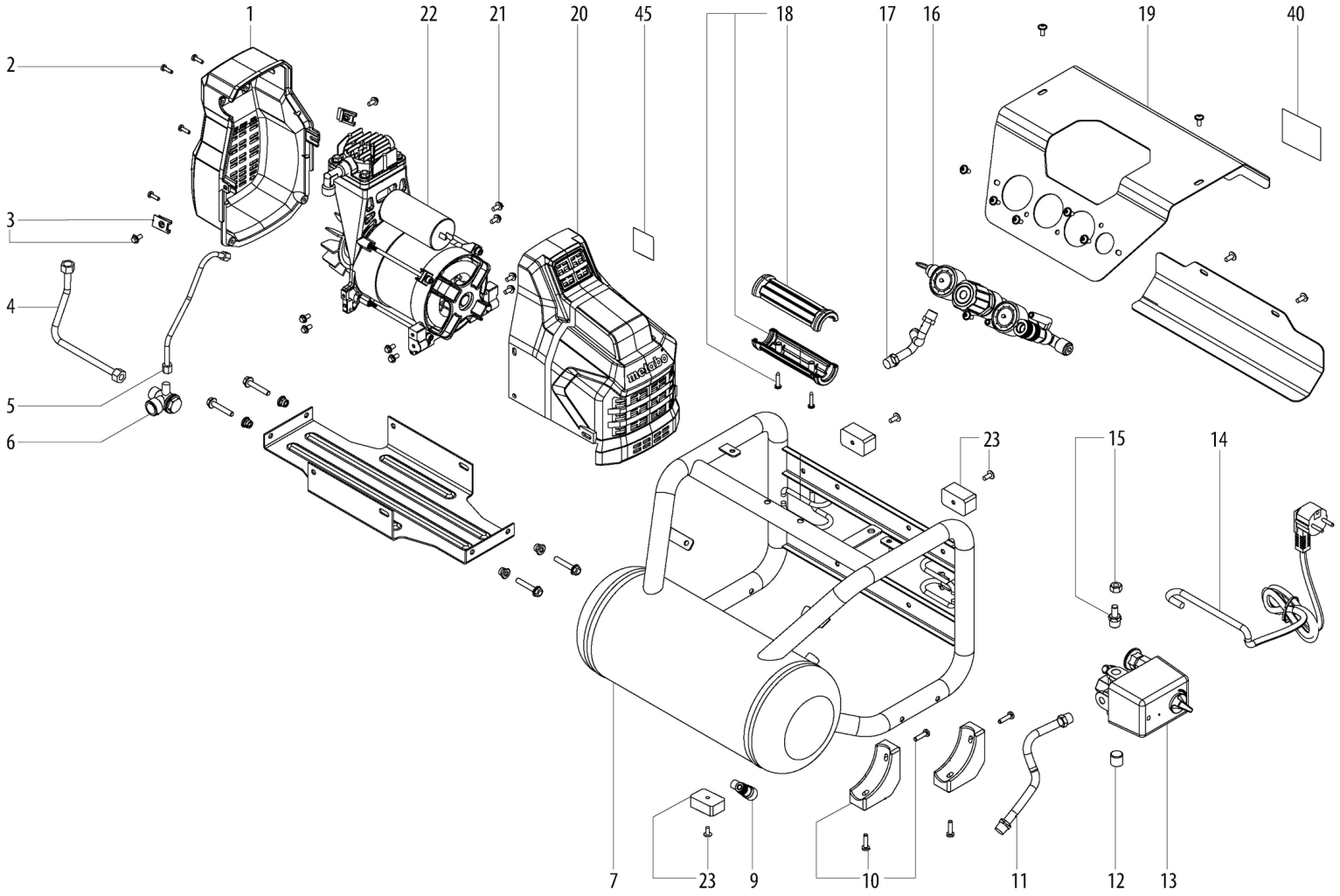

metabo

Power 180-5 W OF

Pozice	Množství	Objednací číslo	Popis	PG
1	1	343441450	zakryti,	20
2	1	141124540	sroub,M4x12	11
3	1	316062350	upevnovaci sada	11
4	1	315419220	trubka	22
5	1	315419230	trubka	15
6	1	341165420	ventil	23
7	1	339147740	ram	46
9	1	341164800	Wasserablassventil 1/4"	18
10	2	316092470	gumova patka Ergänzung fehlt in dieser S	13
11	1	315419240	trubka	21
12	1	341165460	zatka,1/4"	11
13	1	343411060	tlacitkovy spinac	34
14	1	344530300	Anschlusskabel	28
15	1	316092480	Befestigung vollst.	19
16	1	316092490	ovladaci prvek uplny	33
17	1	344113200	hadice	25
18	1	343441630	rukojet	17
19	1	339147720	kryci plech	30
20	1	343441460	zakryti,	25
21	8	341722250	sroub,M5x12	12
22	1	316092500	Pumpeneinheit m.Motor,vollst	58
23	3	316092560	gumova patka Ergänzung fehlt in dieser S	11
24	1	316092510	Druckregler vollst.	30
25	1	341165550	manometr	27
26	1	341165480	spojka	21
27	1	341165470	zatka,1/4"	11
28	1	341165440	Grundkoerper	28
29	1	341164650	Sicherheitsventil 1/4" A / 8 BAR	20
31	1	315419250	Zylinderkopf	21
32	1	341165560	Nippel	28
33	1	316092520	tesnici sada	19
34	1	316092530	Ventilplatte vollst.	27
35	1	316092540	Kolben-Pleuel Set	25
36	1	330006970	ventilator uplny	16
37	1	320054050	kulickove lozisko,6202-2RS	17
38	1	343254930	kondensator	25
40	1	338064610	vykonovy stitek	11
43	1	1009621039	kabel s CEE zastrckou	32
45	1	338140950	odkazovy stitek	12
1001	1	338510070	plan zapojeni	

metabo

Power 180-5 W OF

