Mega 400-50 W

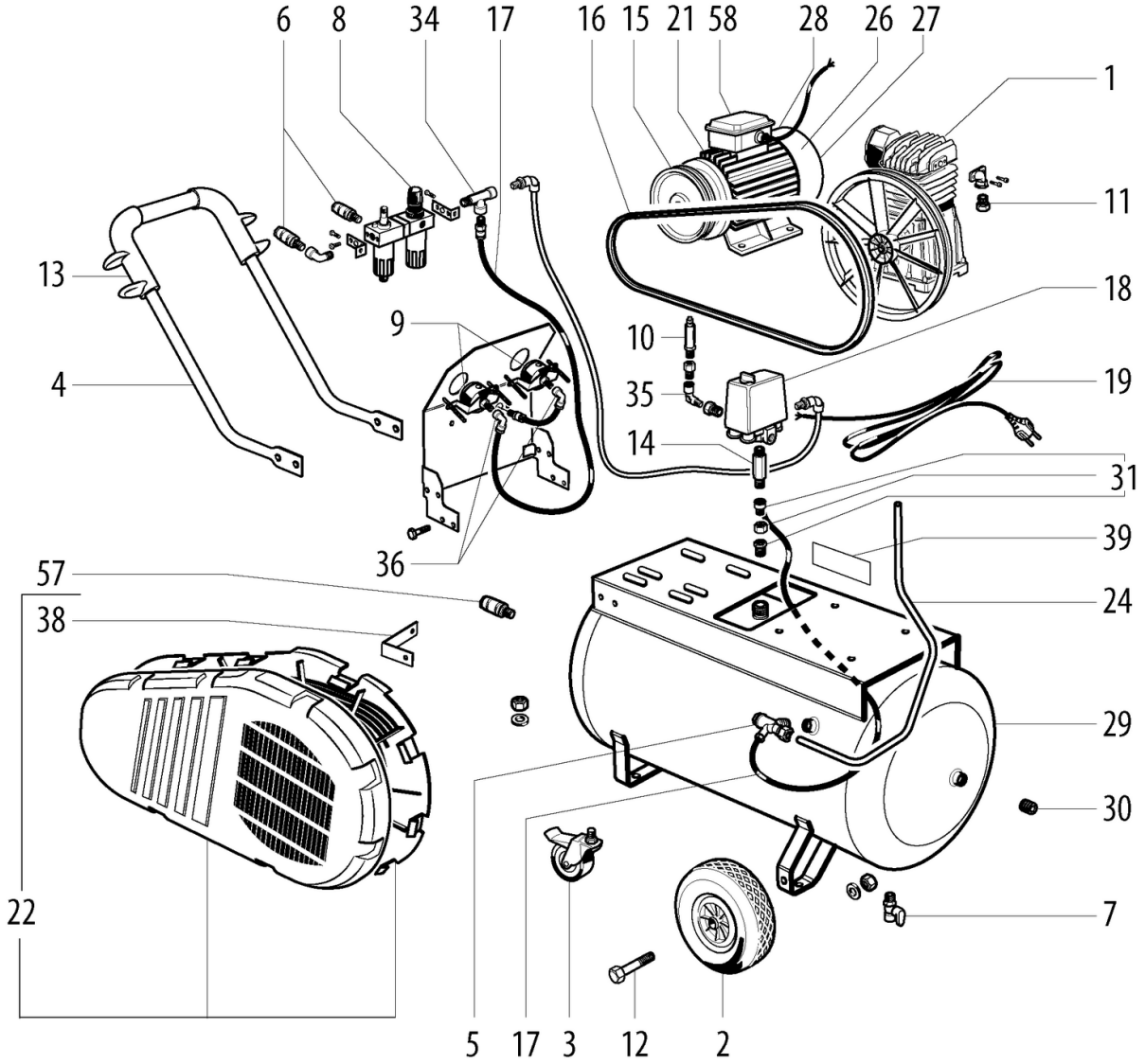
6
8
34
17
16
15
21
58
28
26
27
1
11
13
18
9
10
4
35
19
14
31
39
36
57
24
38
29
30
22
7
5
17
3
12
2

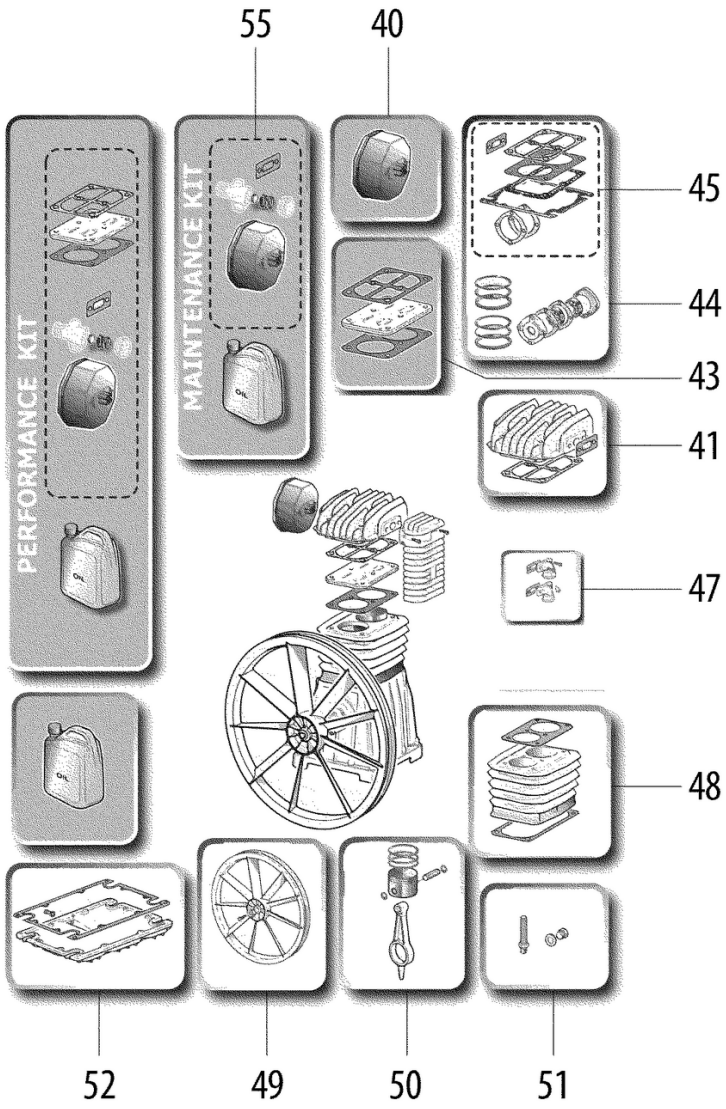
55
40
45
44
43
41
47
48
52
49
50
51
PERFORMANCE KIT
MAINTENANCE KIT

metabo

Mega 400-50 W

Pozice	Množství	Objednací číslo	Popis	PG
1	1	316081350	Verdichter vollst.	65
2	1	343438100	kolo uplne	35
3	1	341164870	vodici kolo	35
4	1	343440380	rukojet	39
5	1	341164910	ventil	37
6	2	341165480	spojka	21
7	1	341165010	Kugelauslaufhahn 3/8"	28
8	1	0901063869	Wartungseinheit FRL-180 1/4" 2-Tlg	
9	1	343440920	manometr	38
10	1	341164980	bezpecnostni ventil	37
11	1	339083740	Nippel	33
12	1	341164990	Radnabe	18
13	1	343440420	rukojet	31
14	1	339083750	Nippel	21
15	1	315418780	remenice	49
16	1	344260390	klinovy remen	28
17	1	316061030	Kunststoffschlauch, vollst.	27
18	1	343410680	tlacitkovy spinac	35
19	1	344500050	kabel	32
21	1	317004490	motor	66
22	1	316097320	uzaver kompl.	47
24	1	315418850	Druckleitung	39
26	1	330006940	ventilator	22
27	1	330002240	kryt ventilatoru	19
28	1	343254920	kondensator	33
29	1	341165060	Tank 50 l	65
30	1	341165080	zatka	17
31	1	316097830	koncovka cpl.	32
34	1	341162040	redukce	24
35	2	341163640	uhelnik kompl.	23
36	1	341166000	uhelnik kompl.,AG 1/4" IG 1/4"	28
38	1	339148030	Verbindungsblech	20
39	1	338062090	vykonovy stitek	11
40	1	343440430	filtr	28
41	1	315418880	Zylinderkopf Set	58
43	1	341148410	Ventilplatten Set	41
44	1	315417580	kryt loziska sada	44
45	1	316059990	tesnici sada	35
47	1	316062460	Winkelstueck Set	24
48	1	341006210	sada	55
49	1	315419000	remenice	51

Pozice	Množství	Objednací číslo	Popis	PG
50	1	341211030	Kolben-Pleuel Set	42
51	1	343440440	Öldeckel mit Ölschauglas	28
52	1	315419010	podkladaci deska sada	35
55	1	316060020	sada pro udrzbu	32
57	1	341162010	spojka	23
58	1	343412100	ochranny spinac motoru, 14A	31
99	1	399999990	dil zde neni potrebny	
1001	1	338507030	plan zapojeni,230V	

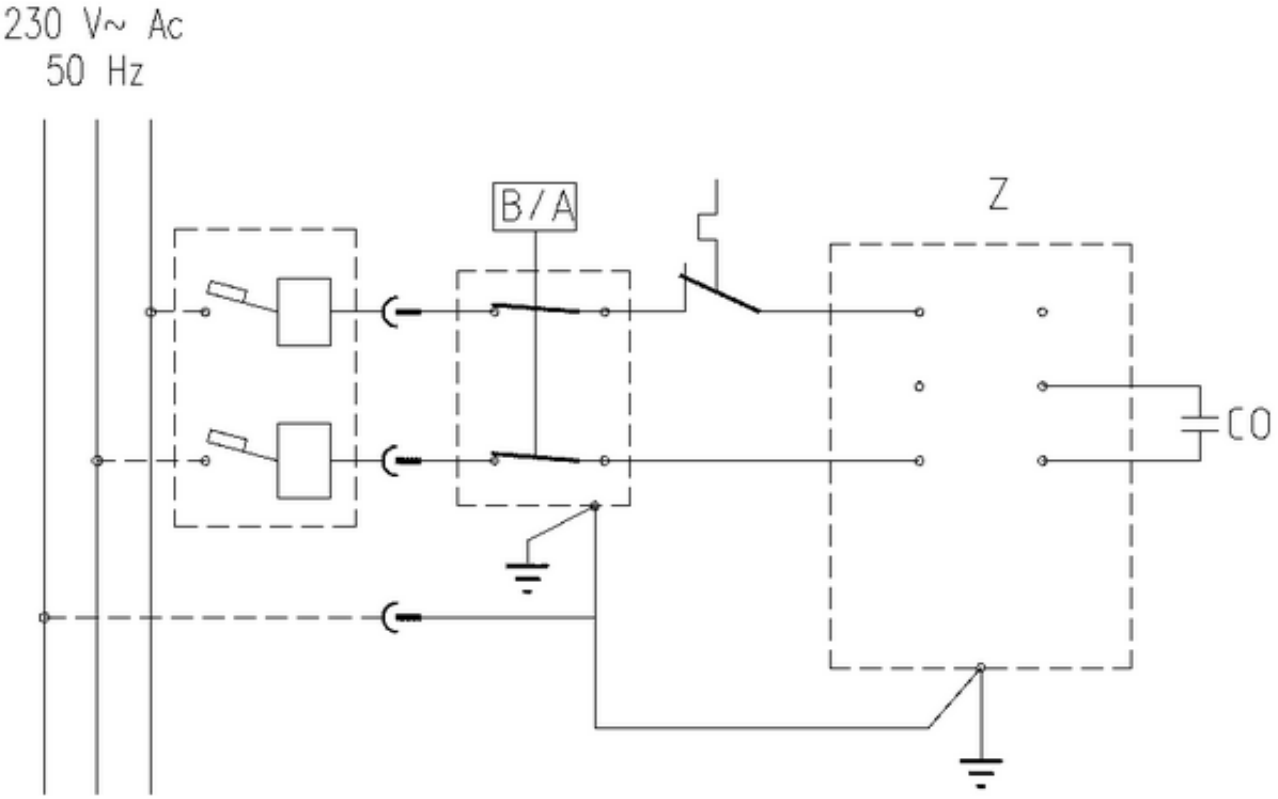
230 V~ Ac
50 Hz
B/A
Z
CO