Mega 550-90 D

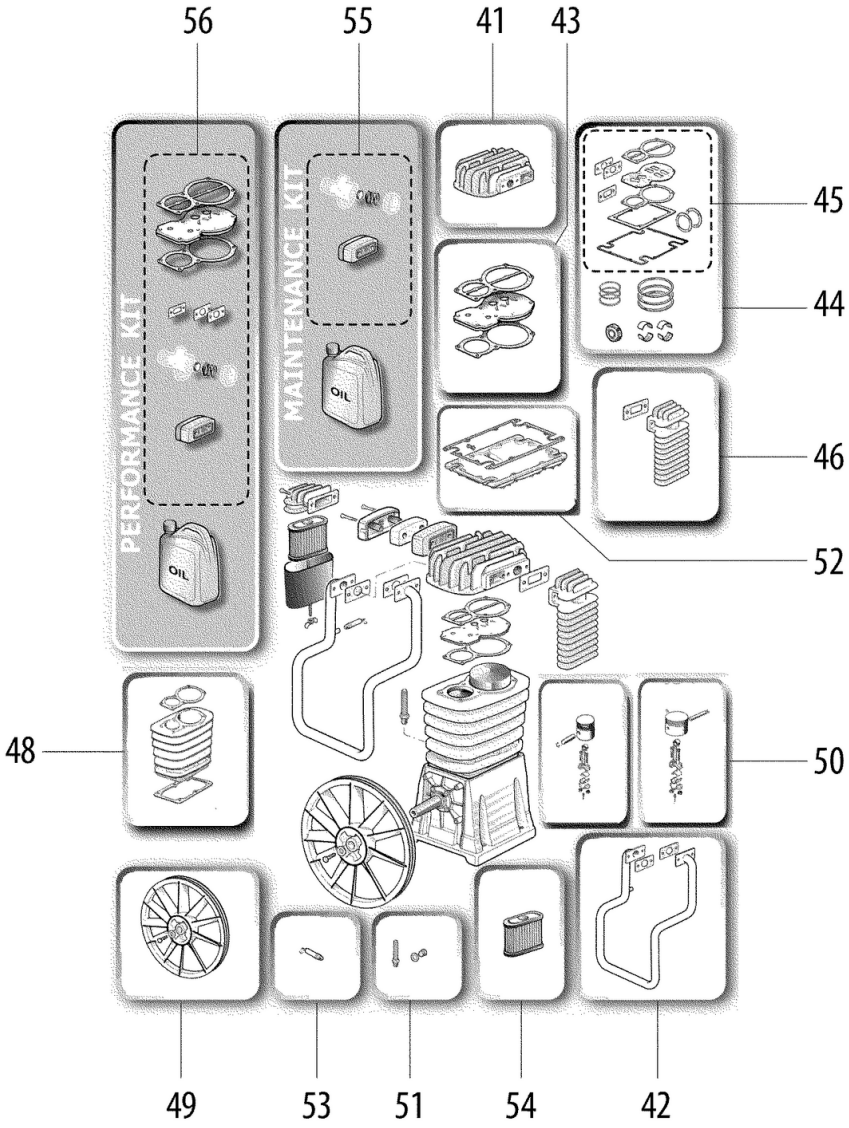
56
55
41
43
45
44
46
52
48
50
49
53
51
54
42
PERFORMANCE KIT
MAINTENANCE KIT
OIL
OIL

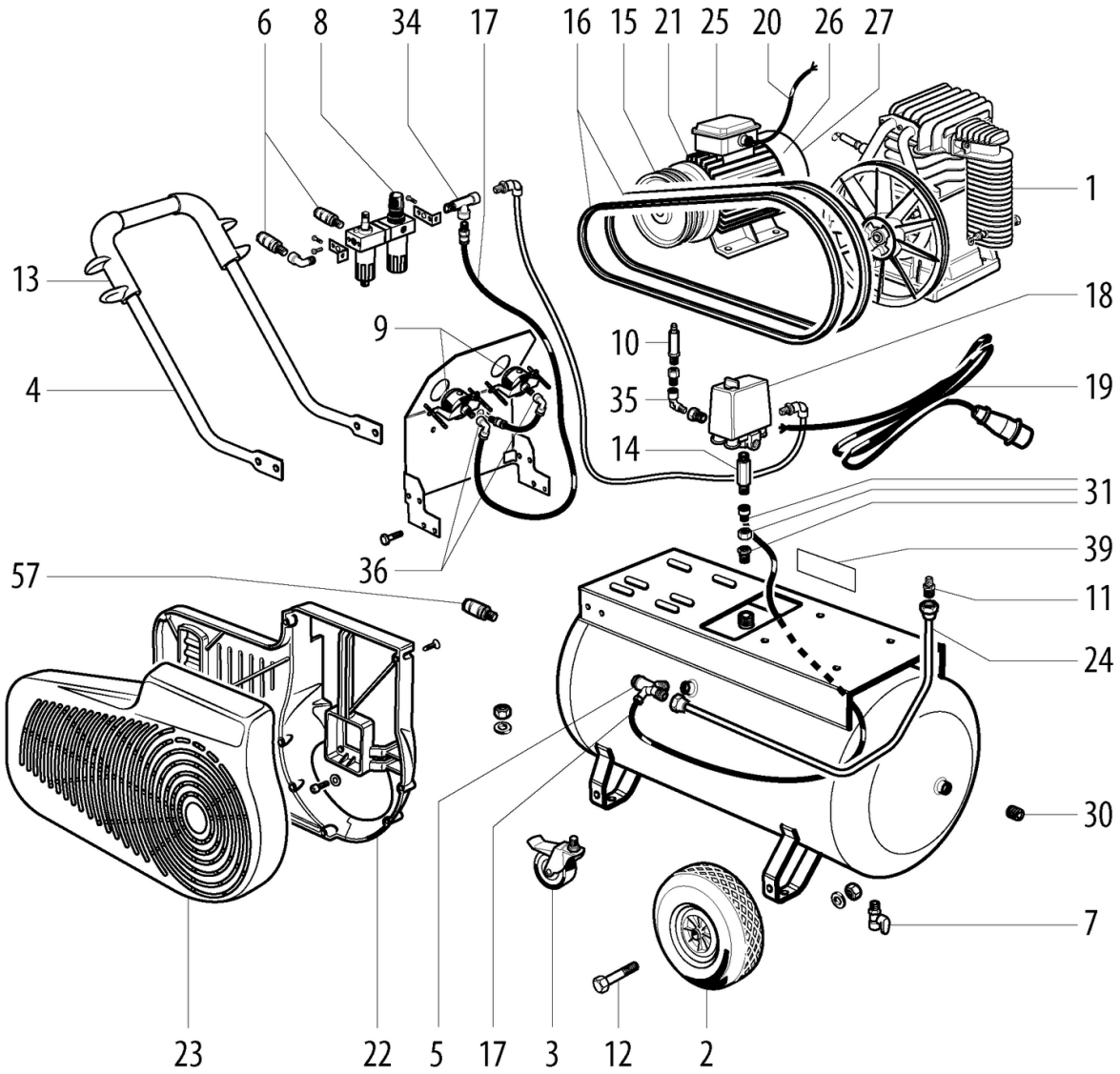
6
8
34
17
16
15
21
25
20
26
27
1
13
18
9
10
4
35
19
14
31
39
57
36
11
24
30
7
23
22
5
17
3
12
2

metabo

Mega 550-90 D

Pozice	Množství	Objednací číslo	Popis	PG
1	1	316059920	Verdichter vollst.	71
2	1	343438100	kolo uplne	35
3	1	341164870	vodici kolo	35
4	1	343440380	rukojet	39
5	1	341164890	ventil	35
6	2	341165480	spojka	21
7	1	341165010	Kugelauslaufhahn 3/8"	28
8	1	0901063869	Wartungseinheit FRL-180 1/4" 2-Tlg	
9	1	343440920	manometr	38
10	1	341164980	bezpecnostni ventil	37
11	1	339083720	Nippel	21
12	1	341164990	Radnabe	18
13	1	343440420	rukojet	31
14	1	339083750	Nippel	21
15	1	315418750	remenice	51
16	2	344260370	klinovy remen	28
17	1	316061030	Kunststoffschlauch, vollst.	27
18	1	343410690	tlacitkovy spinac	54
19	1	344500010	kabel	37
20	1	344500090	Anschlusskabel	42
21	1	317004470	motor	70
22	1	344112760	uzaver zadni	38
23	1	344112790	uzaver Ergänzung fehlt in dieser Sprache	39
24	1	315418860	Druckleitung	38
25	1	344112820	Klemmkasten	29
26	1	343431140	ventilator	20
27	1	330002220	kryt ventilatoru	34
30	1	341165080	zatka	17
31	1	316097830	koncovka cpl.	32
34	1	341162040	redukce	24
35	2	341163640	uhelnik kompl.	23
36	1	341166000	uhelnik kompl.,AG 1/4" IG 1/4"	28
39	1	338062130	vykonovy stitek	11
41	1	315418890	Zylinderkopf Set	56
42	1	341148280	Zwischenkuehler	54
43	1	341148500	Ventilplatten Set	43
44	1	315418910	kryt loziska sada	60
45	1	316060000	tesnici sada	54
48	1	341006310	sada	48
49	1	315418980	remenice	48
50	1	341211310	Kolben-Pleuel Set	45

Pozice	Množství	Objednací číslo	Popis	PG
51	1	343440450	Oelpeilstab Set	41
52	1	315416700	podkladaci deska sada	33
53	1	341165110	bezpecnostni ventil set	29
54	1	343440480	Kartuschenfilter	25
55	1	316060030	sada pro udrzbu	32
56	1	341162030	ventil set	58
57	1	341162010	spojka	23
1001	1	338507020	plan zapojeni,400V	

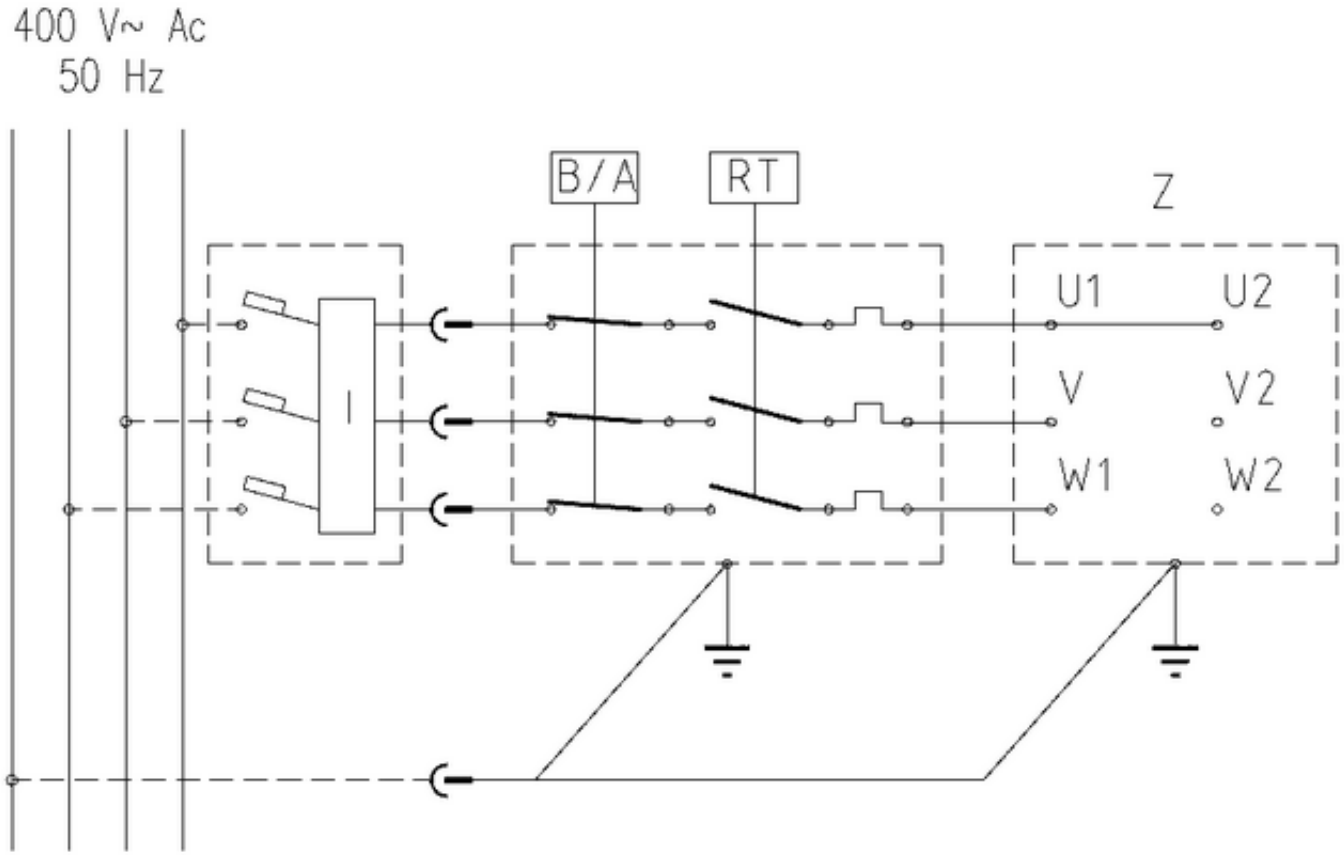
400 V~ Ac
50 Hz
B/A
RT
Z
U1
U2
V
V2
W1
W2
I