metabo

Mega 700-90 D

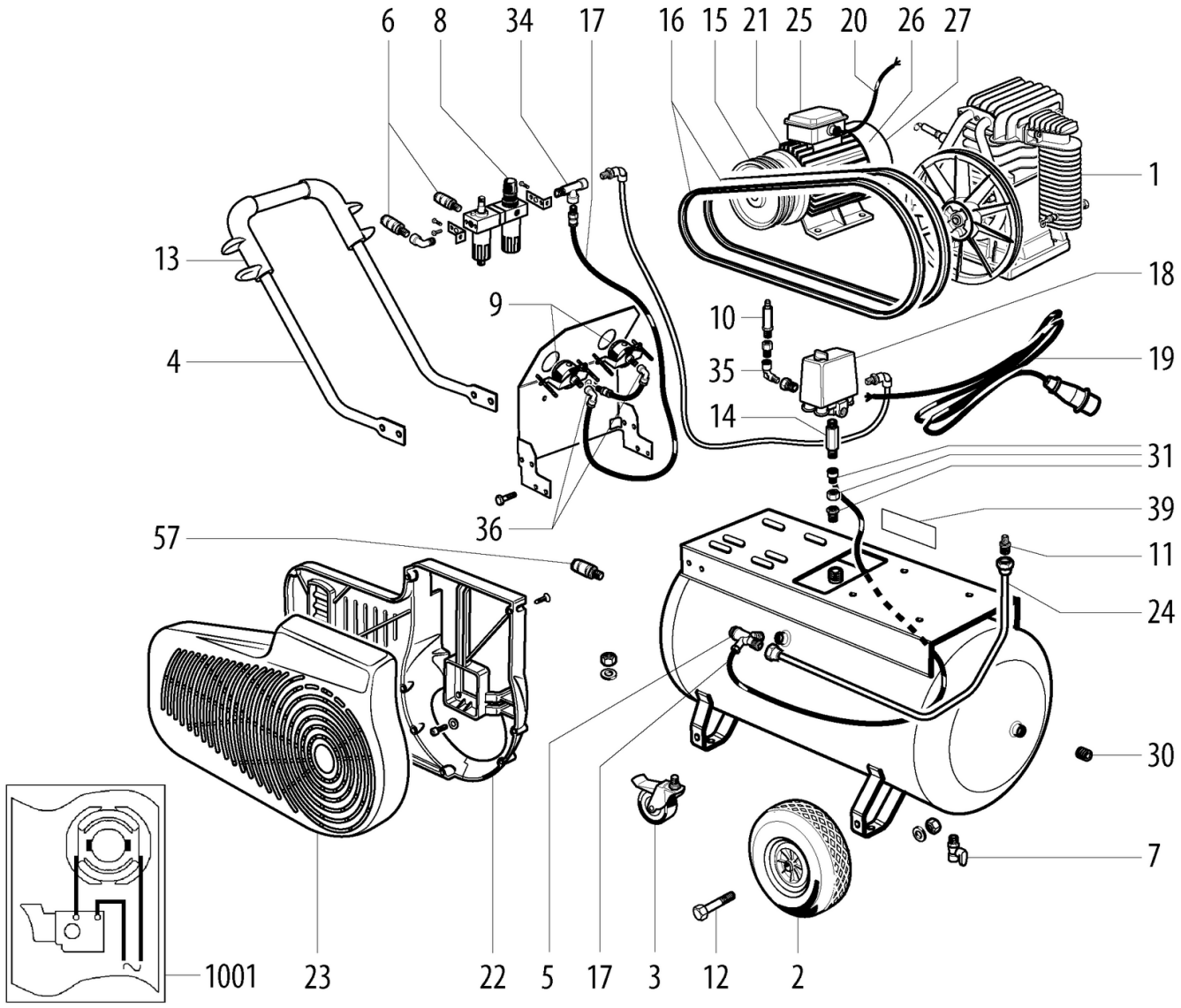

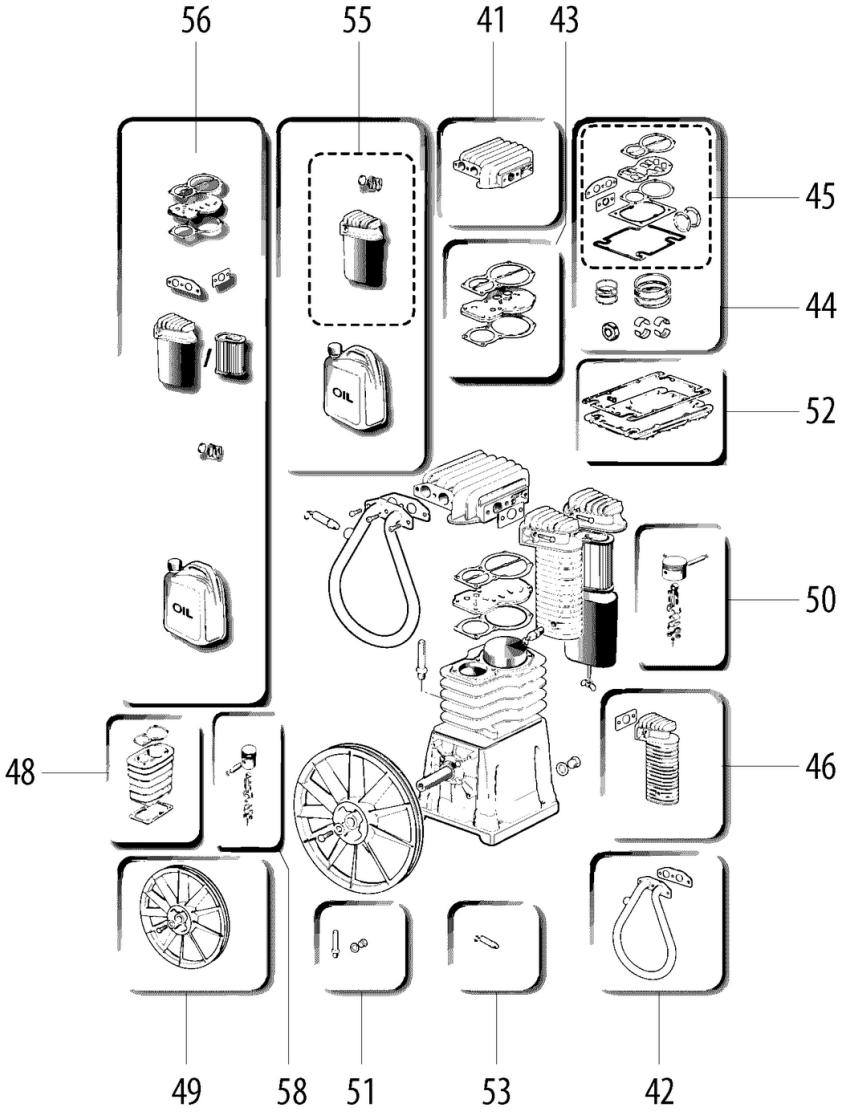
56
55
41
43
45
44
52
50
48
46
49
58
51
53
42
OIL
OIL

metabo

Mega 700-90 D

Pozice	Množství	Objednací číslo	Popis	PG
1	1	316059930	Verdichter vollst.	73
2	1	343438110	kolo uplne	37
3	1	341164870	vodici kolo	35
4	1	343440390	rukojet	39
5	1	341164920	ventil	39
6	2	341165480	spojka	21
7	1	341165010	Kugelauslaufhahn 3/8"	28
8	1	0901063869	Wartungseinheit FRL-180 1/4" 2-Tlg	
9	1	343440920	manometr	38
10	1	341164980	bezpecnostni ventil	37
11	1	339083730	Nippel	31
12	1	341164990	Radnabe	18
13	1	343440420	rukojet	31
14	1	339083750	Nippel	21
15	1	315418770	remenice	45
16	2	344260380	klinovy remen	29
17	1	316061030	Kunststoffschlauch, vollst.	27
18	1	343410690	tlacitkovy spinac	54
19	1	344500010	kabel	37
20	1	344500090	Anschlusskabel	42
21	1	317004480	motor	74
22	1	344112770	uzaver zadni	40
23	1	344112800	uzaver Ergänzung fehlt in dieser Sprache	44
24	1	315418870	Druckleitung	37
25	1	344112830	Klemmkasten	30
26	1	330006930	kryt ventilatoru	32
27	1	330002230	ventilator	23
30	1	341165080	zatka	17
31	1	316097830	koncovka cpl.	32
34	1	341162040	redukce	24
35	2	341163640	uhelnik kompl.	23
36	1	341166000	uhelnik kompl.,AG 1/4" IG 1/4"	28
39	1	338062150	vykonovy stitek	11
41	1	315418900	Zylinderkopf Set	61
42	1	341148400	Zwischenkuehler Set	58
43	1	341148510	Ventilplatten Set	47
44	1	315418920	kryt loziska sada	60
45	1	316060010	tesnici sada	41
46	1	315418950	Nachkuehler Set	56
48	1	341006320	sada	52
49	1	315418990	remenice	58

Pozice	Množství	Objednací číslo	Popis	PG
50	1	341211320	Kolben-Pleuel Set	47
51	1	343440460	Oelpeilstab Set	46
52	1	315416710	podkladaci deska sada	35
53	1	341165120	bezpecnostni ventil set	29
55	1	316062480	sada pro udrzbu	38
56	1	341165130	ventil set	65
57	1	341162010	spojka	23
58	1	315420480	pist	46
1001	1	338507020	plan zapojeni,400V	

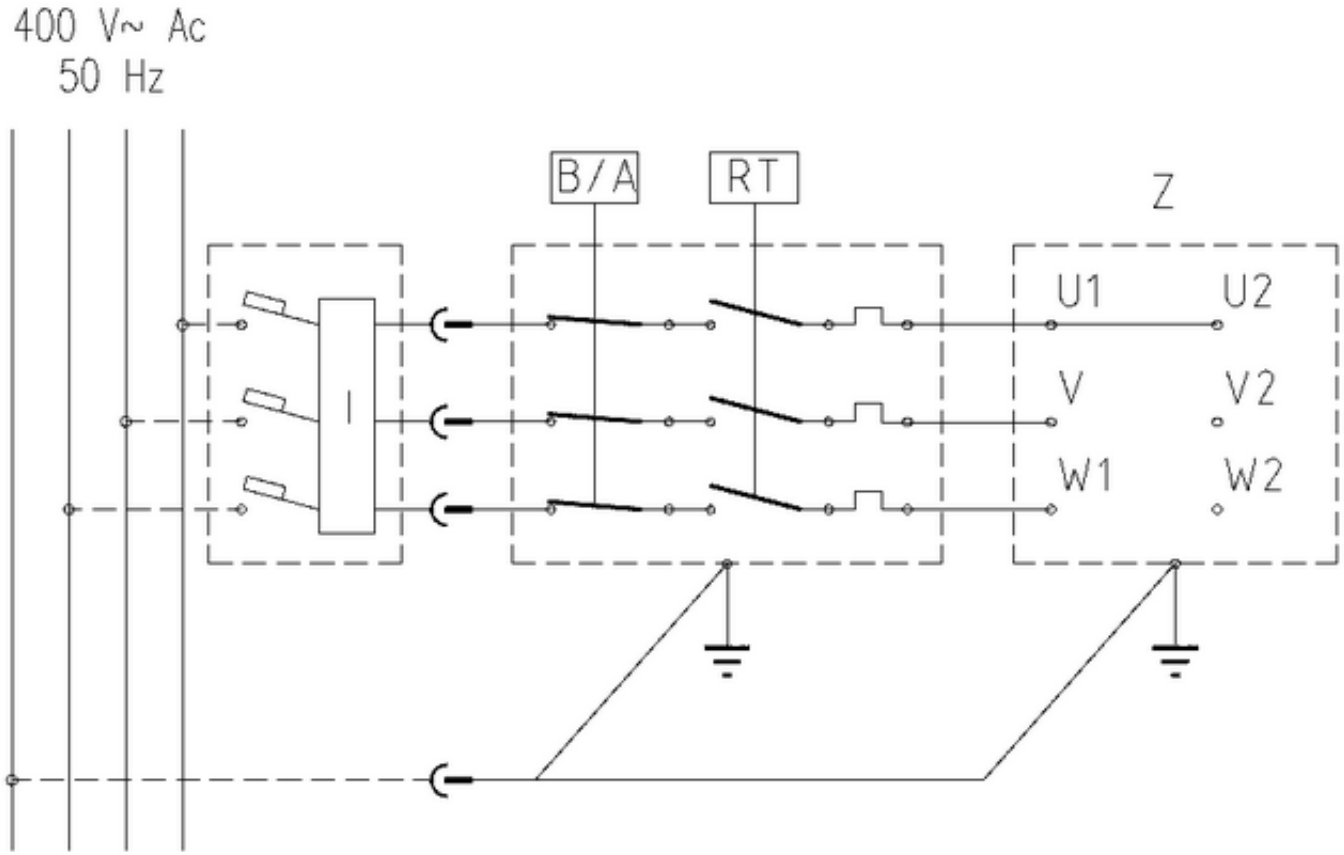
400 V~ Ac
50 Hz
B/A
RT
Z
U1
U2
V
V2
W1
W2
I