Mega 350-50 W

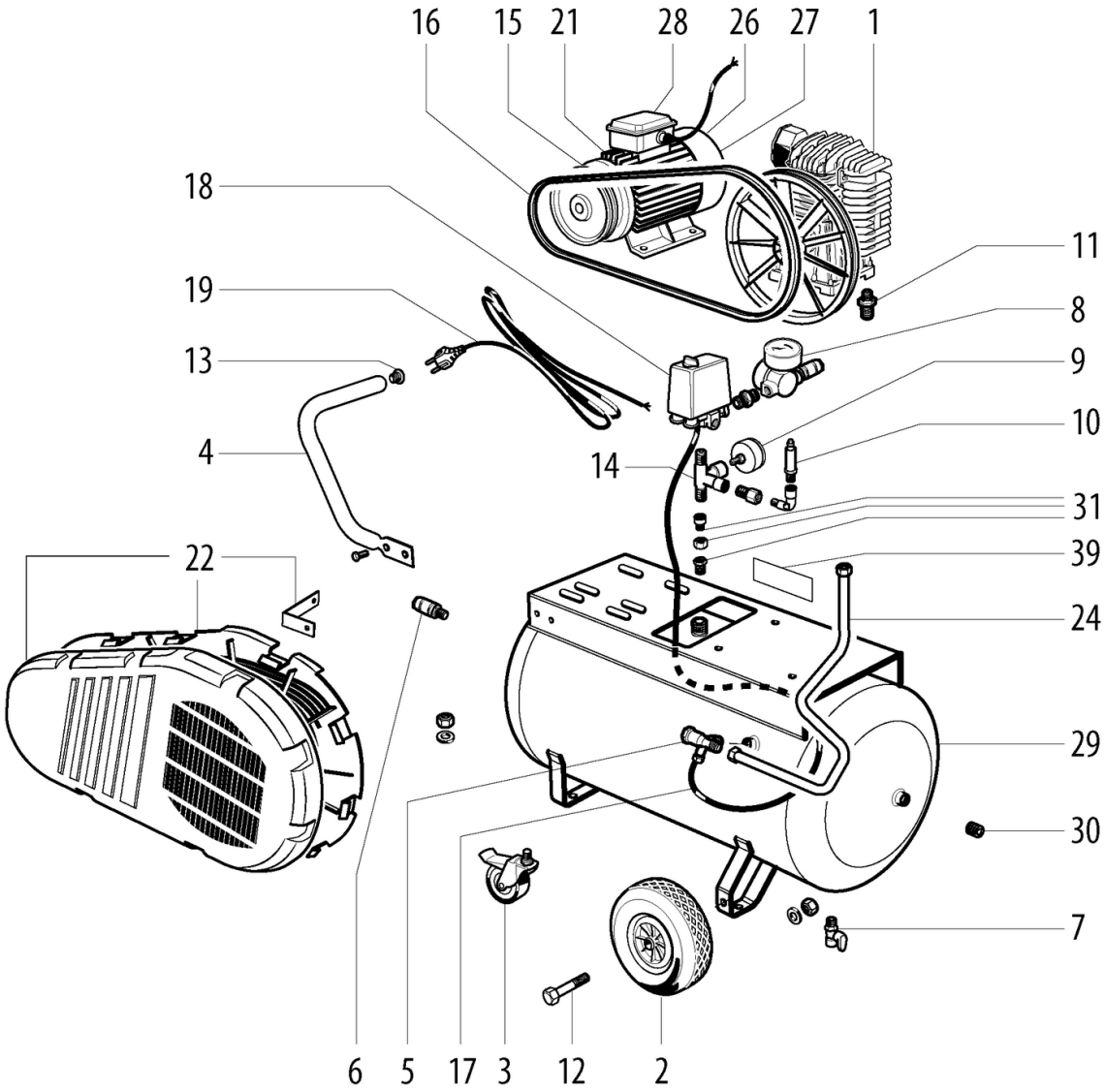

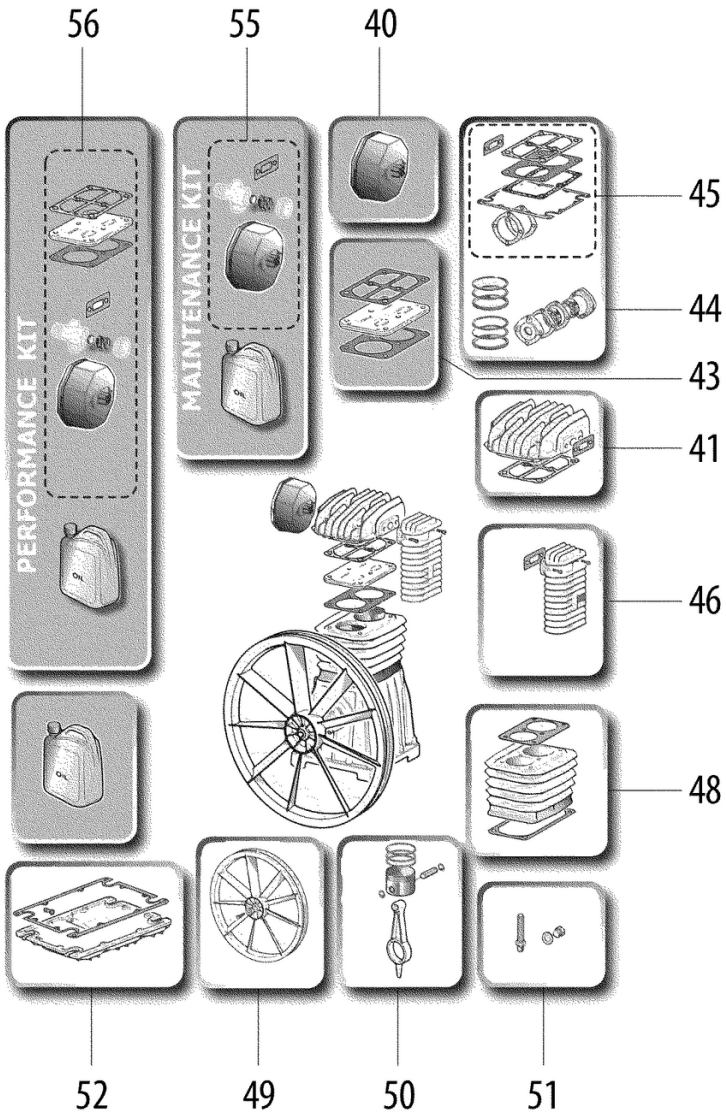
56
55
40
PERFORMANCE KIT
MAINTENANCE KIT
45
44
43
41
46
48
52
49
50
51

metabo

Mega 350-50 W

Pozice	Množství	Objednací číslo	Popis	PG
1	1	316058240	Verdichter vollst.	64
2	1	343438100	kolo uplne	35
3	1	341164870	vodici kolo	35
4	1	343440350	rukojet	29
5	1	341164890	ventil	35
6	1	341162010	spojka	23
7	1	341165010	Kugelauslaufhahn 3/8"	28
8	1	341162170	Druckminderer	31
9	1	343440400	manometr	30
10	1	341164970	bezpecnostni ventil	25
11	1	339083710	Nippel	29
12	2	341164990	Radnabe	18
13	1	343440410	zatka	11
14	1	1319651655	KREUZSTUECK LT 50/100	32
15	1	315418730	remenice	38
16	1	344260340	klinovy remen	28
17	1	316061030	Kunststoffschlauch, vollst.	27
18	1	343410680	tlacitkovy spinac	35
19	1	344499990	kabel	48
21	1	317004450	motor	64
22	1	316097310	uzaver kompl.	47
24	1	315419630	Druckleitung	38
26	1	330006910	ventilator	32
27	1	330002210	kryt ventilatoru	28
28	1	343254870	kondensator	31
29	1	341165060	Tank 50 l	65
30	1	341165080	zatka	17
31	1	316097830	koncovka cpl.	32
39	1	338063900	vykonovy stitek	11
40	1	343440430	filtr	28
41	1	315418880	Zylinderkopf Set	58
43	1	341148410	Ventilplatten Set	41
44	1	315417580	kryt loziska sada	44
45	1	316059990	tesnici sada	35
46	1	315419200	Nachkuehler Set	27
48	1	341057500	sada	47
49	1	315418960	remenice	51
50	2	341211020	Kolben-Pleuel Set	40
51	1	343440440	Öldeckel mit Ölschauglas	28
52	1	315419020	podkladaci deska sada	52
55	1	316060020	sada pro udrzbu	32

Pozice	Množství	Objednací číslo	Popis	PG
56	1	341162020	ventil set	51
57	1	8050683991	KONDENSATOR 50uF/450V	40
1001	1	338507030	plan zapojeni,230V	

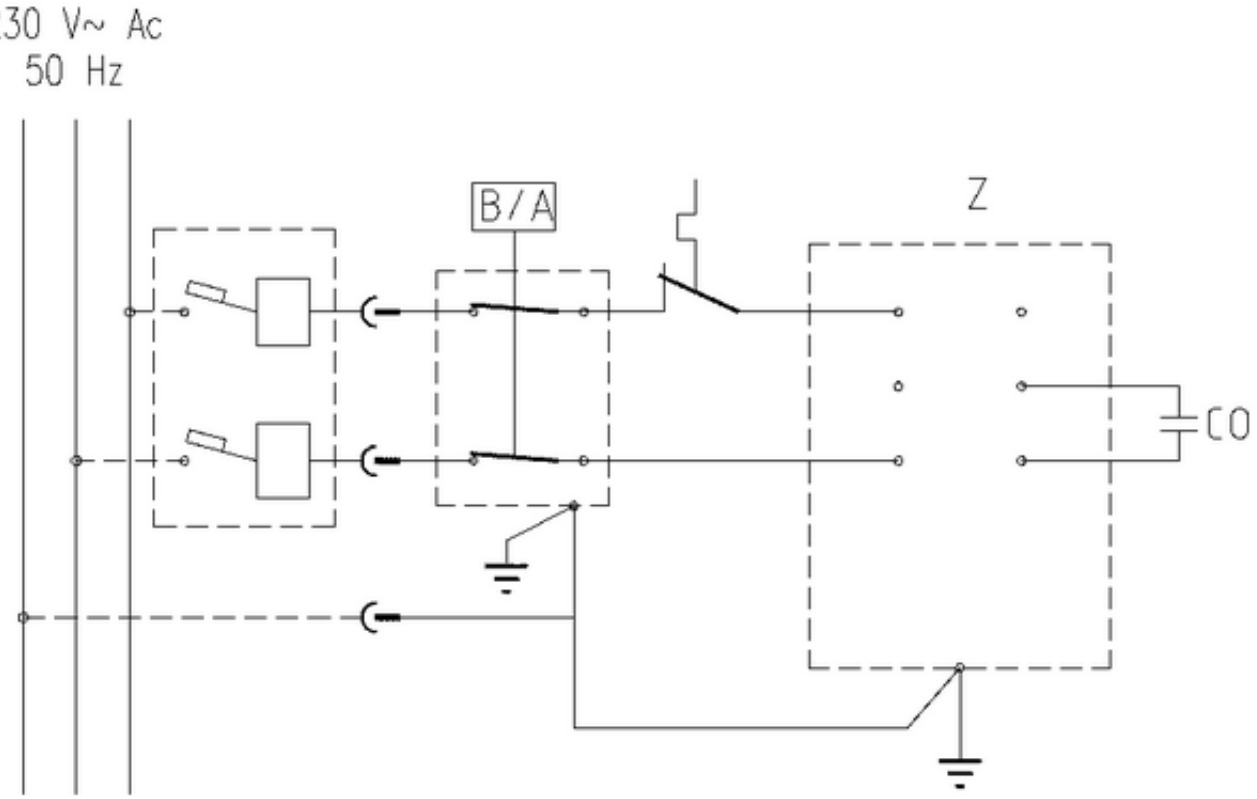
230 V~ Ac
50 Hz
B/A
Z
CO