PowerMaxx BH 12 BL 16

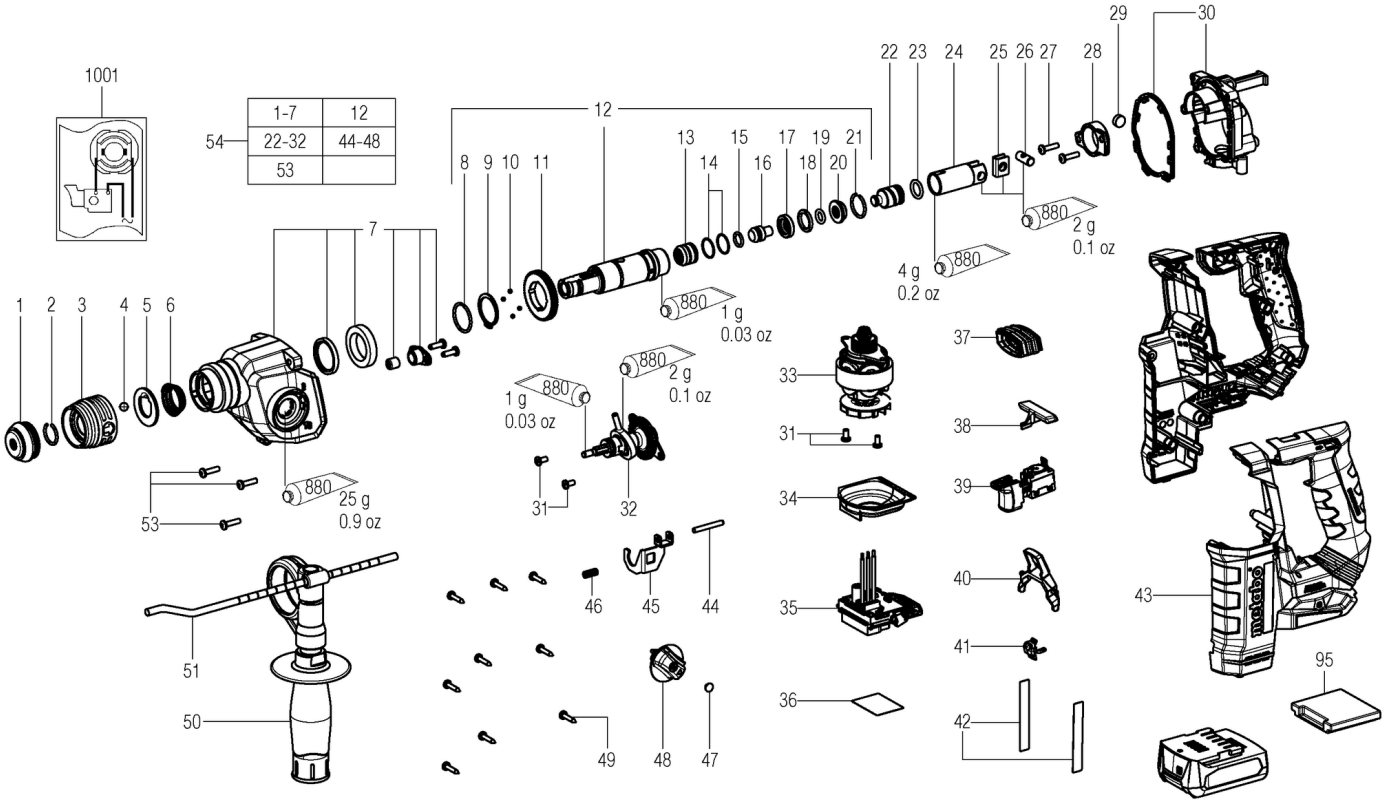

metabo

PowerMaxx BH 12 BL 16

Posicion	Cantidad	Referencia	Descripcion	PG
1	1	344099390	Capucha de goma	11
2	1	342022340	Anillo de muelle	11
3	1	343432920	Anillo	16
4	1	143115330	Bola	11
5	1	339007650	Arandela	11
6	1	342003890	Resorte de presion	11
7	1	316070060	Carcasa Engranaje completo	29
8	1	6403636060	RETAINING RING A 25	11
9	1	141180150	Anillo de seguridad	11
10	4	143120020	Bola	12
11	1	340023120	Rueda dent.recta	23
12	1	316070090	Casquillo de taladrar cpl.	34
13	1	341006710	Casquillo	18
14	2	143196030	Anillo "o"	11
15	1	143196010	Anillo "o"	11
16	1	341212800	Golpeador	15
17	1	341212810	Anillo	14
18	1	143196020	Anillo "o"	11
19	1	143194630	"Anillo ""o"""	13
20	1	341020250	Casquillo	14
21	1	141181780	Anillo de muelle	11
22	1	341212840	Percutor	17
23	1	143194790	"Anillo ""o"""	11
24	1	341212820	Casquillo excitador	19
25	1	339013150	Arandela	12
26	1	341519720	PIEZA GUIA	14
27	2	141119440	Torn.alomado	11
28	1	341072070	Anillo cojinete	11
29	1	344070670	Filtro	11
30	1	316070070	Brida de engranaje cpl.	24
31	2	141119570	Torn.allomado	11
32	1	316070080	Eje completo	32
33	1	316070620	Motor cpl.	40
34	1	339151360	Chapa guia aire	11
35	1	343087170	Unidad electronica,	43
36	1	338074290	Placa de caracteristicas	12
37	1	344102660	Trampilla para polvo	14
38	1	343411970	Corredera de conexion,R+L	11
39	1	343412420	Interruptor	23
40	1	343450870	Release bracket	11
41	1	316069130	Diodo modulo	17

PowerMaxx BH 12 BL 16

Posicion	Cantidad	Referencia	Descripcion	PG
42	2	338132530	Etiqueta indicadora	12
43	1	343447760	Carcasa de motor	25
44	1	141162780	Pasador cilindrico	11
45	1	339149150	Horquilla de conexion	11
46	1	342004280	Resorte de presion	11
47	1	343398340	Plomo	11
48	1	316069100	Boton de conexion cpl.	14
49	9	141113180	Torn.alom.para chapa	11
50	1	314000630	Mango completo	25
51	1	341511630	Tope de profund.	16
53	3	141120070	Tornillo de cabeza cilin.	11
54	1	316080650	Engranajo comp.	50
95	1	343439680	Tapa de cierre	11
880	1	344130800	Tubo de grasa	26
1001	1	338510320	Placa de caracteristicas	

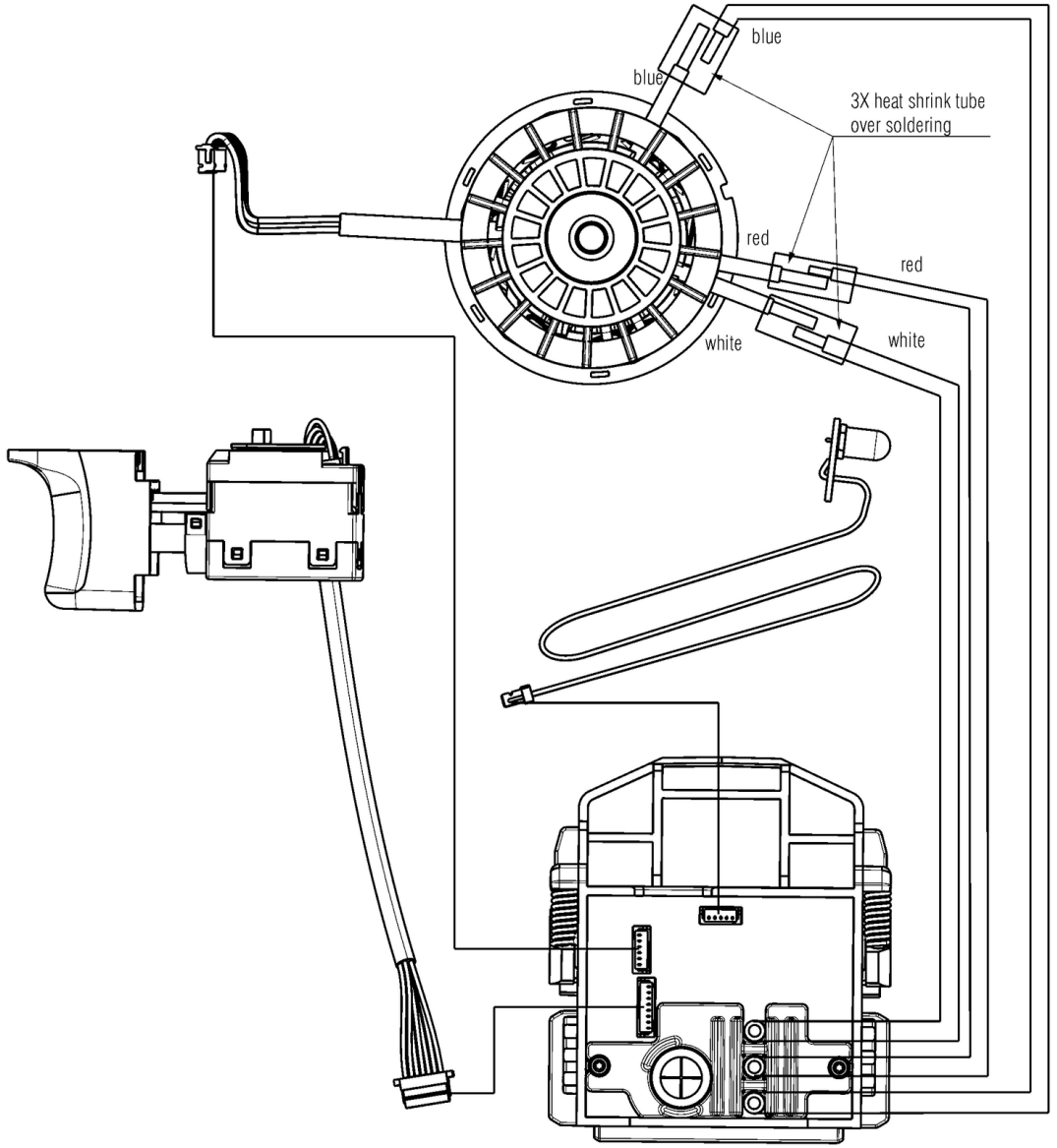
blue
blue
3X heat shrink tube
over soldering
red
red
white
white