metabo

SP 120-35 S

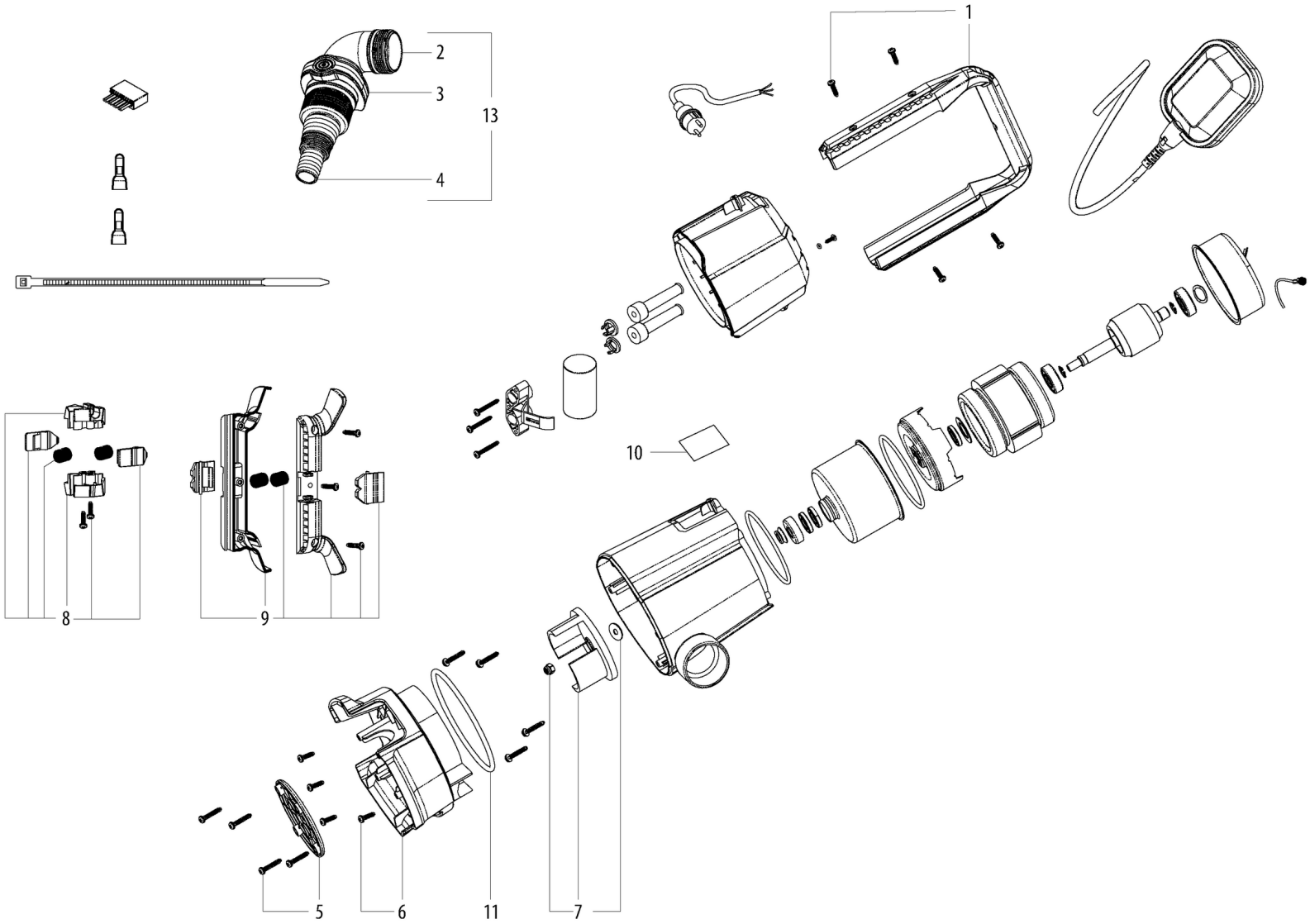

metabo

SP 120-35 S

Posicion	Cantidad	Referencia	Descripcion	PG
1	1	316083910	Empunadura cpl.	18
2	1	315422180	Pieza de angulo	14
3	1	344199620	Adaptador MULTI	12
4	1	343465470	Cierre	12
5	1	316084020	Placa de base cpl.	13
6	1	316083980	Base cpl.	19
7	1	316083970	Rueda cpl.	14
8	1	316083950	Soporte de interruptor completo	14
9	1	316083960	SOPORTE	15
10	1	338084370	Placa de caracteristicas	12
11	1	344115560	Anillo de junta	11
13	1	627345000	Conex. ángulo Quick con multi-adaptador	