BS 18 LTX-3 BL I Metal

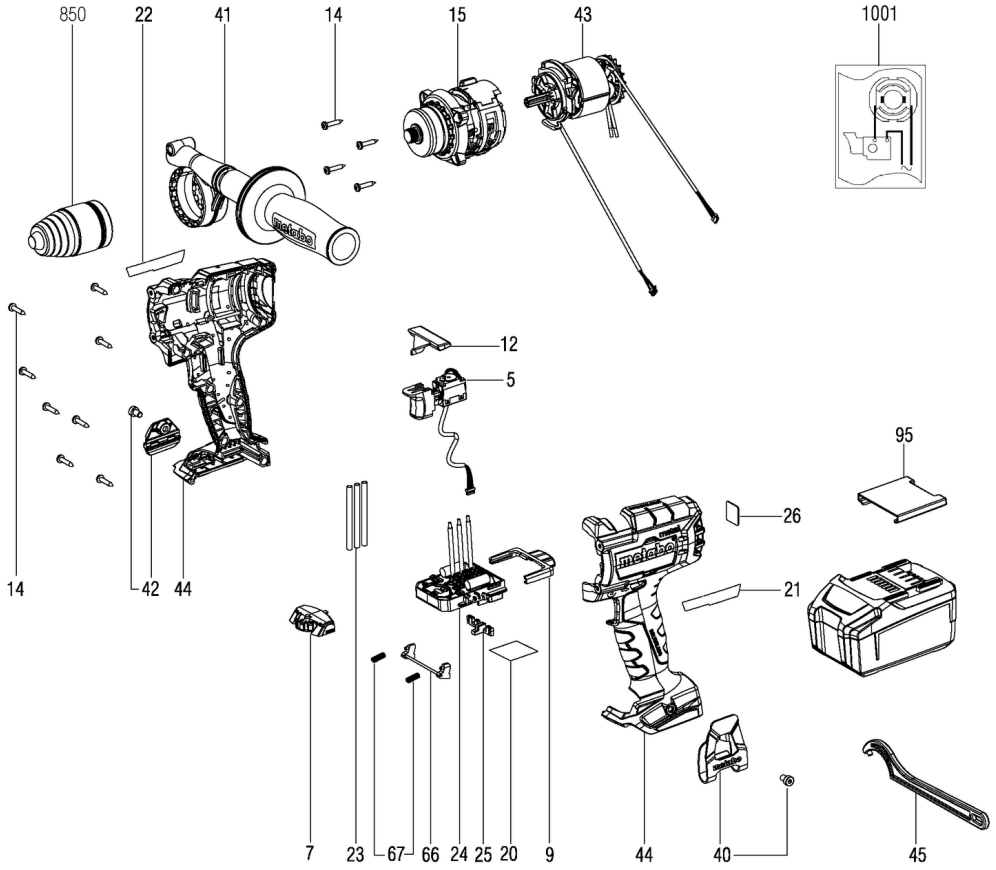

BS 18 LTX-3 BL I Metal

Posicion	Cantidad	Referencia	Descripcion	PG
5	1	316081560	Interruptor	24
7	1	316070640	Rueda de ajuste cpl.	26
9	1	343447510	Empujador	11
12	1	343456580	Corredera de conexion	11
14	12	141113180	Torn.alom.para chapa	11
15	1	316072930	Engranaje cpl.,3G Metall BS	46
20	1	338077960	Placa de caracteristicas	12
21	1	338134540	Etiqueta indicadora izquierda,BBS 18 LTX	19
22	1	338134530	Etiqueta indicadora izquierda,BS 18 LTX	15
23	3	339041310	Manguera aisl.	11
24	1	343091630	Unidad electronica	50
25	1	343447010	Pieza de carga	11
26	1	338129960	Etiqueta indicadora, CAS	12
40	1	339137270	Hook	13
41	1	314001560	Empuñadura cpl.	21
42	1	343448690	Deposito de puntas	13
43	1	316072960	Motor cpl.	49
44	1	316072910	Carcasa c.tapa	33
45	1	301100990	hook wrench	25
66	1	316066720	Cerrojo cpl.	14
67	2	342004180	resorte de presion	11
95	1	343439680	Tapa de cierre	11
850	1	301003630	Portabroca automatico,Supra-SK 13E 1/2"	39
1001	1	338506560	Esquema electrico	

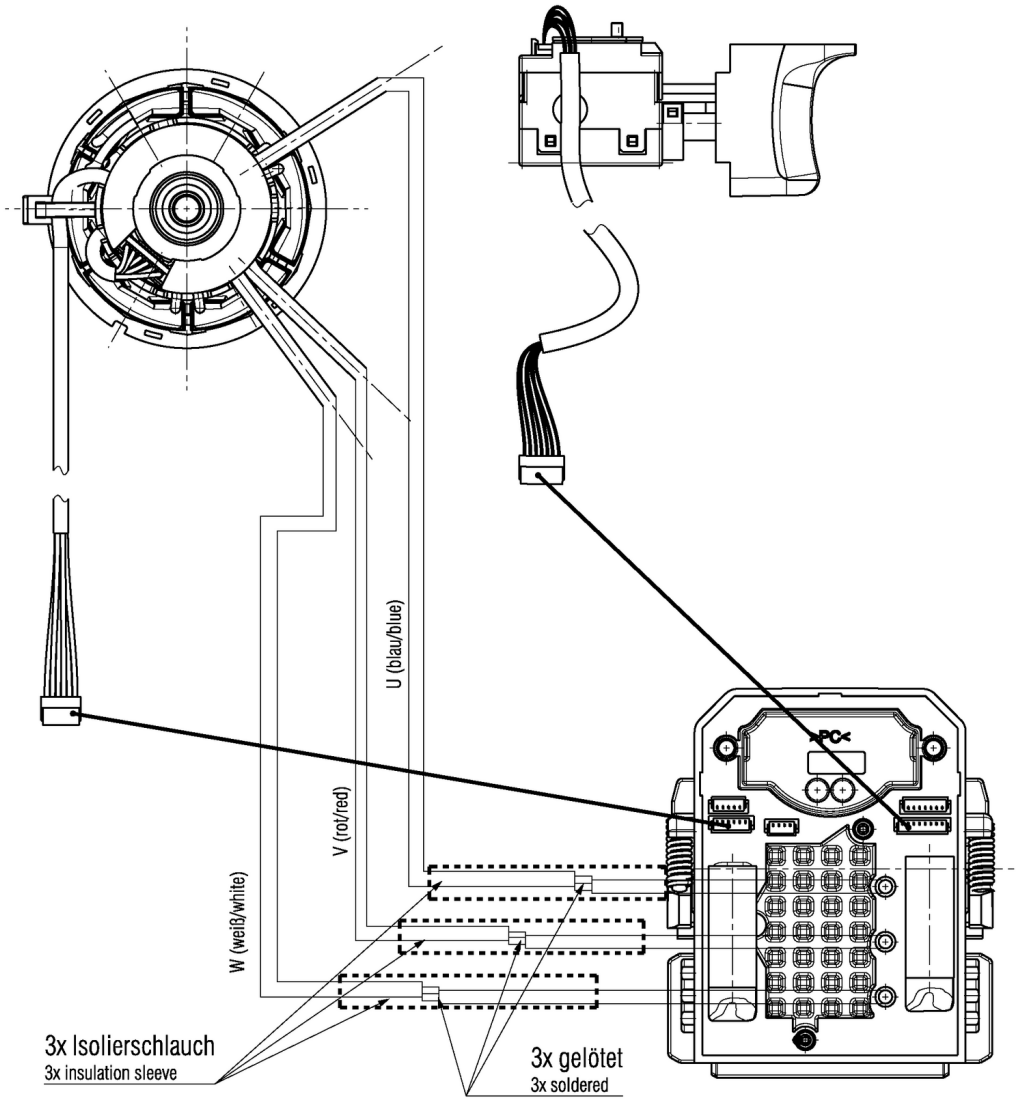
U (blau/blue)
V (rot/red)
W (weiß/white)
3x Isolierschlauch
3x insulation sleeve
3x gelötet
3x soldered