KGS 18 LTX BL 254

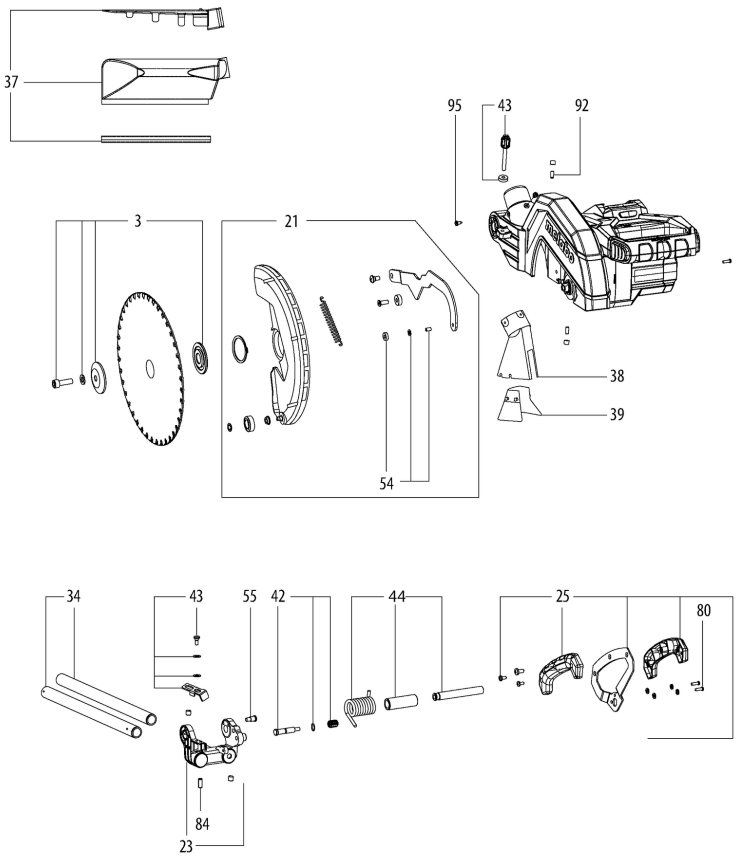

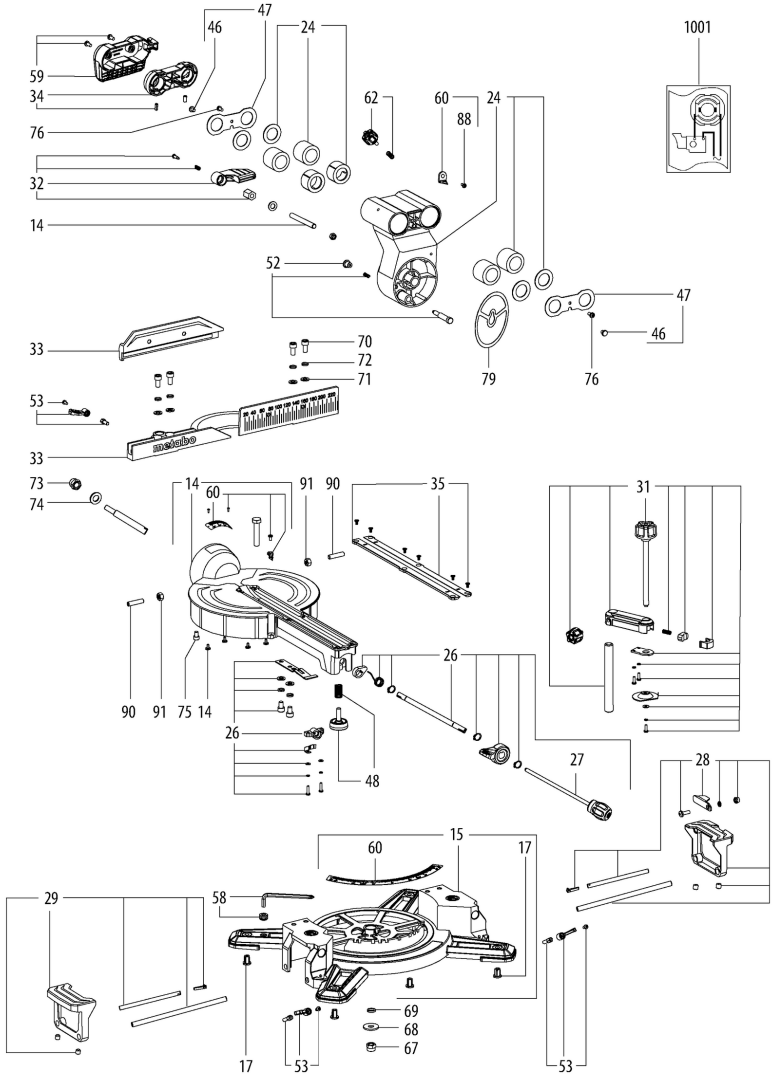
47
46
24
1001
59
34
62
60
24
88
76
32
14
52
47
46
33
70
72
71
79
76
53
33
73
74
14
60
91
90
35
31
90
91
75
14
26
26
48
27
28
60
15
17
29
58
69
68
67
17
53
53

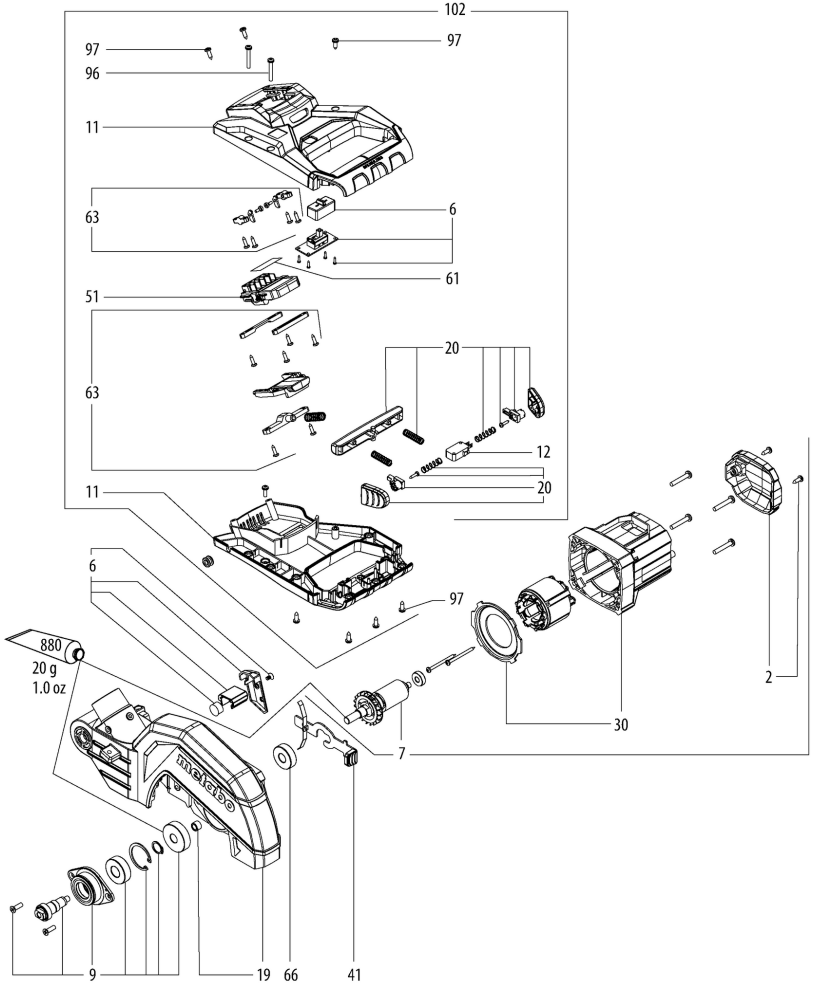
102
97
97
96
11
63
6
61
51
63
20
12
20
11
6
97
880
20 g
1.0 oz
2
30
7
9
19
66
41

Posicion	Cantidad	Referencia	Descripcion	PG
2	1	343460250	Tapa de motor	14
3	1	316060630	Brida cpl.	21
6	1	316078670	Diodo cpl.	30
7	1	316078690	Motor cpl.	48
9	1	316075570	Engranaje cpl.	25
11	1	316076860	Empunadura cpl.	22
12	1	343413080	Interruptor	16
14	1	316075580	Turntable compl.	37
15	1	316073880	Mesa cpl.	35
17	1	316075590	Base cpl.	11
19	1	316075600	Cubierta protectora cpl.	34
20	2	316075410	Pulsador del interruptor cpl.	12
21	1	316075610	Cubierta protectora cpl.	23
23	1	315421140	Apoyo cpl.	25
24	1	315421160	Palanca cpl.	35
25	1	316060950	Asa cpl.	23
26	1	316075420	RETENCION cpl.	18
27	1	316073970	Mango cpl.	15
28	1	315421110	Ampliacion de la mesa derecha	23
29	1	315421090	Ampliacion de la mesa izquierda	22
30	1	316078700	Carcasa de motor cpl.	22
31	1	316075690	Soporte de herramientas cpl.	22
32	1	316075440	Palanca tensora cpl.	28
33	1	331050910	Tope cpl.	29
34	1	315421070	estabilizador	30
35	1	343457330	Suplemento de mesa	11
37	1	316075450	Aspirador de virutas cpl.	13
38	1	343435790	guardapolvo	14
39	1	343436270	Embudo de apsiracion	11
41	1	316075630	Bloqueo husillo cpl.	12
42	1	316075470	Dispositivo de sujeción de transporte	11
43	1	316075640	Tope de profundidad cpl.	11
44	1	316061410	Eje cpl.	24
46	2	344113030	Silenciador	11
47	1	339139090	Cubierta	11
48	1	316056830	Set screw compl.	11
51	1	343090160	Unidad electronica	49
52	1	316075680	Tope	13
53	2	316075520	Palanca tensora cpl.	14
54	1	316061540	Cojinete cpl.	14
55	1	341722210	Tope Tornillo	11

metabo

KGS 18 LTX BL 254

Posicion	Cantidad	Referencia	Descripcion	PG
58	1	316075510	Soporte herramientas cpl.	11
59	1	341113030	Asa	13
60	1	316075670	Juego escala compl.	11
61	1	338080970	Placa de caracteristicas	12
62	1	341113050	Tornillo en forma de estr.	11
63	1	316078680	Ajuste cpl.	24
66	1	143111440	Rodamiento radial	27
67	1	141132030	Tuerca exagonal	11
68	1	141150050	Arandela	11
69	1	141150390	Disco elastico	11
70	1	141113890	Tornillo cilindrico	12
71	1	141150130	Arandela	11
72	1	141155240	Disco elastico	12
73	1	141130890	Tuerca hexagonal	12
74	1	141156200	Arandela	11
75	1	141113840	Tornillo cilindrico	12
76	1	141110590	Tornillo alomado	11
79	1	339149960	Chapa	11
80	2	141116780	Tornillo alomado	11
84	2	141124510	TORNILLO PRISIONERO M 6X8 VERZ.	11
88	1	141110540	Tornillo alomado	11
90	1	141124460	TORNILLO PRISIONERO	11
91	1	141131010	Tuerca exagonal	11
92	1	141123410	Torn.prisionro	11
95	3	141124470	TORNILLO DE CRUZ ST 4,2X9,5-C-H VERZ.	11
97	6	141118730	Torn.alom.para chapa	11
102	1	316079620	Empunadura Unidad electronica cpl.	56
880	1	344130970	tubo de grasa 50Gr 1,8oz	22
1001	1	338511150	Placa de caracteristicas	

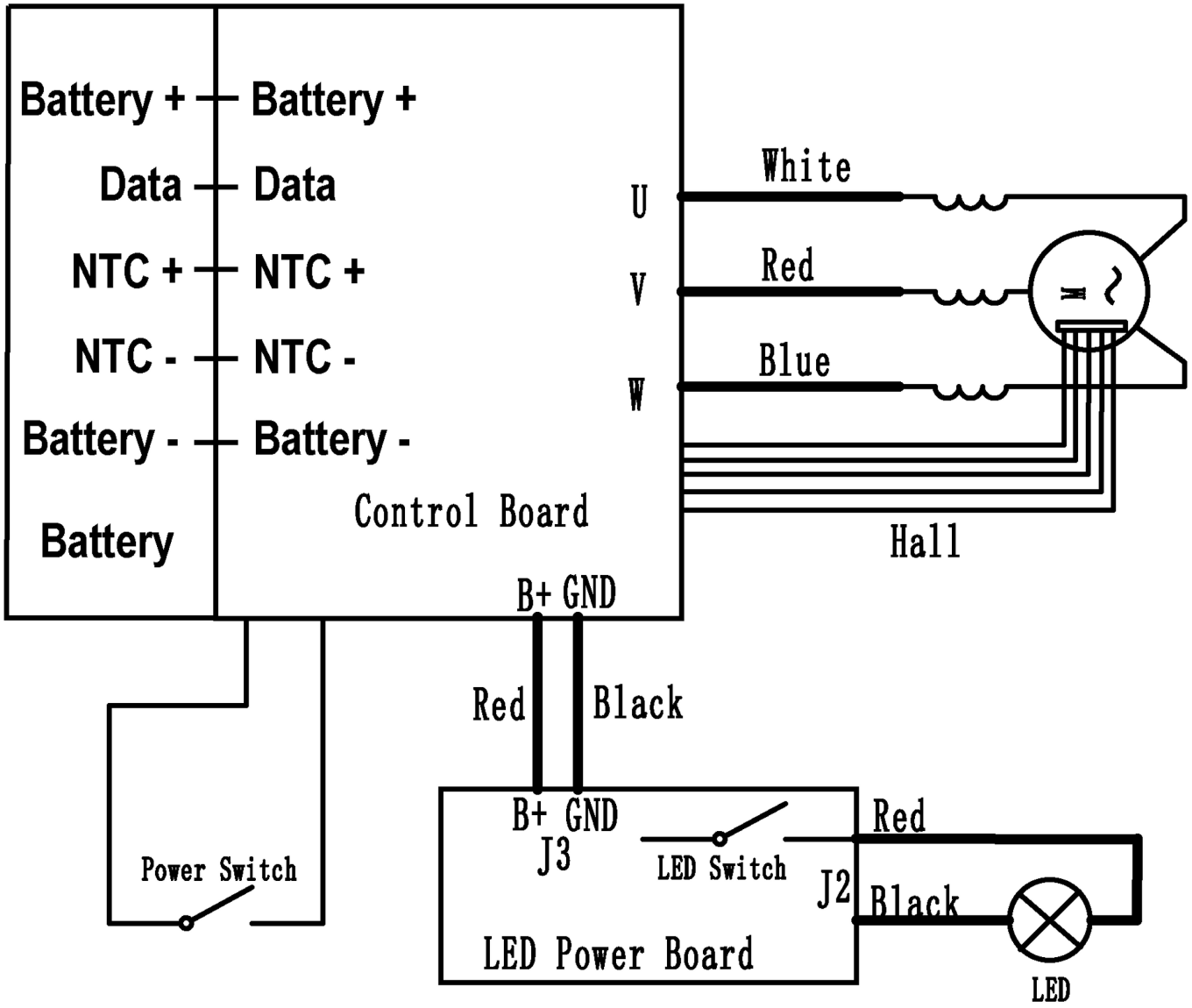
Battery +
Battery +
Data
Data
NTC +
NTC +
NTC -
NTC -
Battery -
Battery -
Battery
Control Board
U
V
W
White
Red
Blue
Hall
B+ GND
Red
Black
Power Switch
B+ GND
J3
LED Switch
Red
J2
Black
LED Power Board
LED