metabo

KGS 18 LTX BL 305

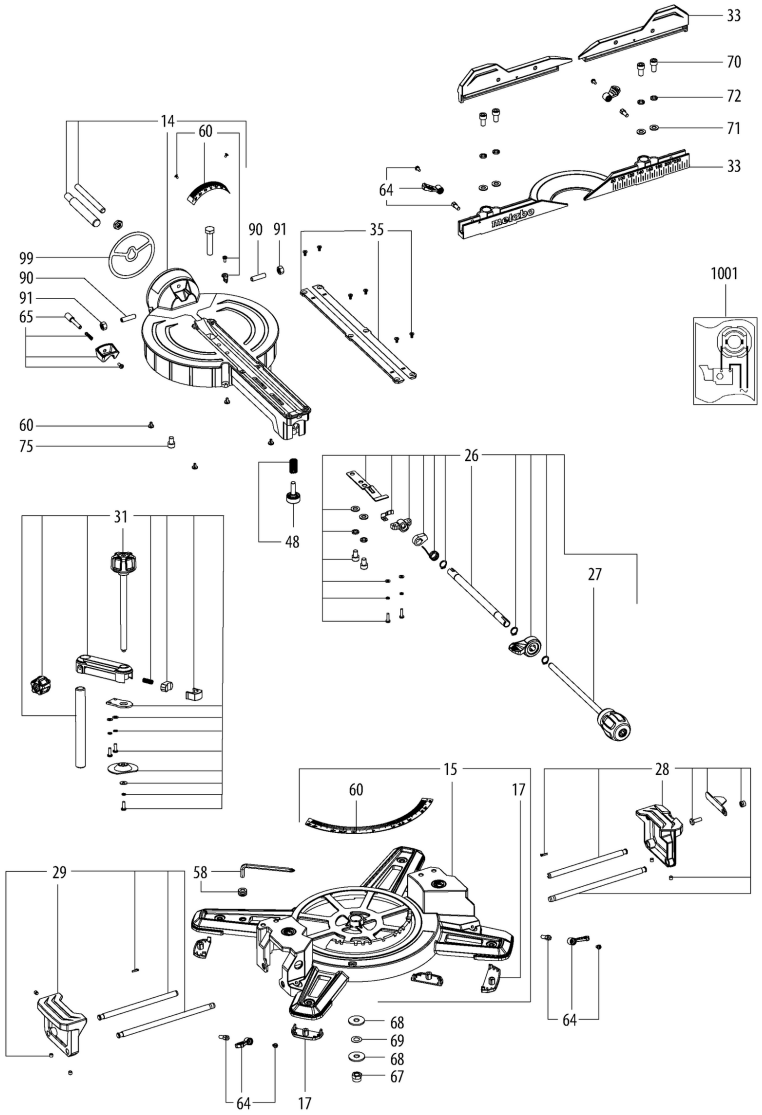

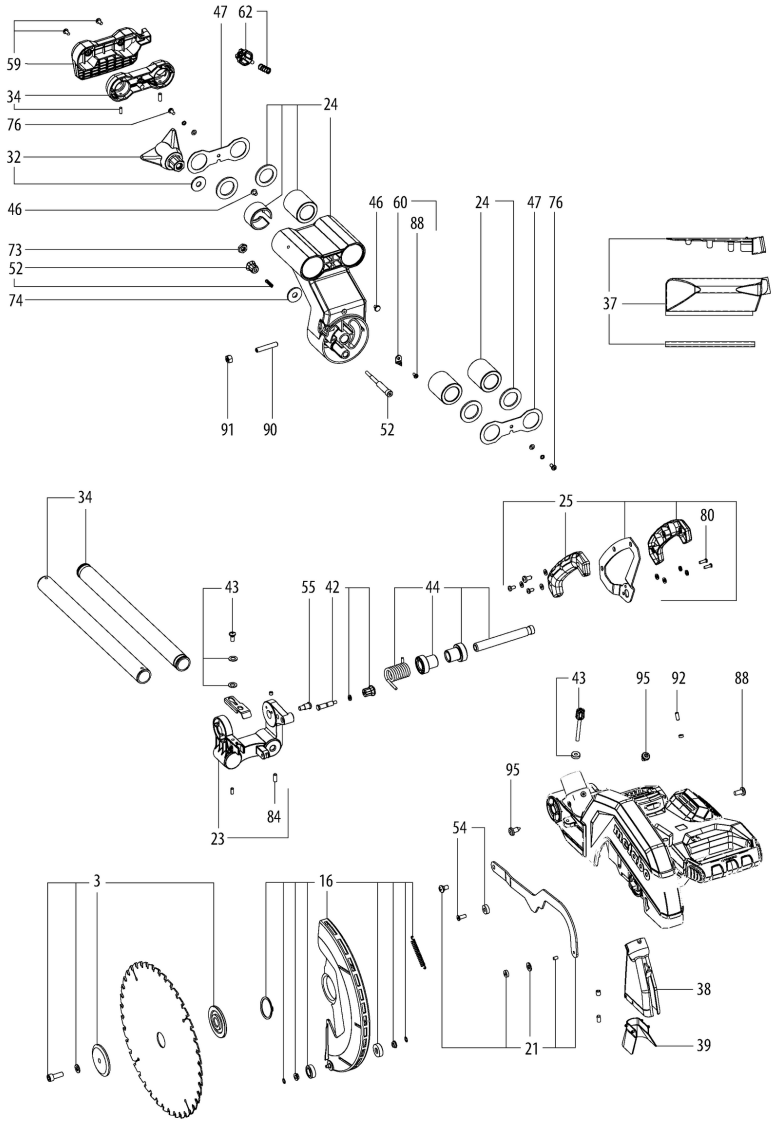
47
62
59
34
76
32
46
24
73
52
74
46
60
88
24
47
76
37
91
90
52
34
25
80
43
55
42
44
43
95
92
88
84
23
95
54
3
16
38
21
39

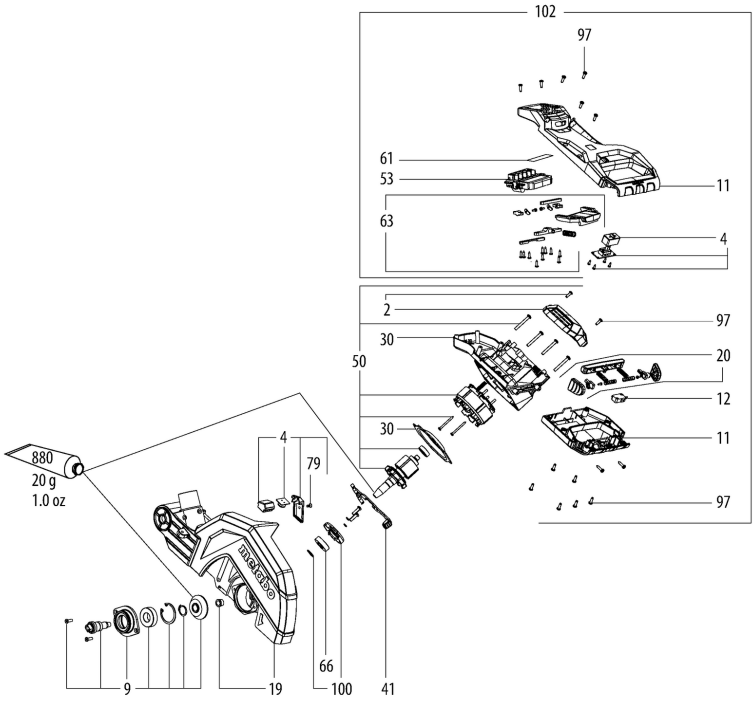
102
97
61
53
11
63
4
2
97
30
20
50
12
30
11
880
20 g
1.0 oz
4
79
97
9
19
66
100
41

metabo

KGS 18 LTX BL 305

Posicion	Cantidad	Referencia	Descripcion	PG
2	1	343460260	Tapa de motor	14
3	1	316060640	Brida cpl.	22
4	1	316078730	Diodo cpl.	30
9	1	316075850	Engranaje cpl.	28
11	1	316076870	Empunadura cpl.	18
12	1	343413080	Interruptor	16
14	1	316073920	Mesa cpl.	37
15	1	316073890	Mesa cpl.	36
16	1	316078400	Cubierta protectora cpl.	25
17	1	316075860	Base cpl.	11
19	1	339205020	Cubierta protectora cpl.	37
20	1	316075410	Pulsador del interruptor cpl.	12
21	1	316074100	Palanca giratoria cpl.	19
23	1	315421150	Apoyo cpl.	27
24	1	315421170	Palanca cpl.	37
25	1	316060950	Asa cpl.	23
26	1	316075420	RETENCION cpl.	18
27	1	316073970	Mango cpl.	15
28	1	315421120	Ampliacion de la mesa derecha	23
29	1	315421100	Ampliacion de la mesa izquierda	22
30	1	316078740	Carcasa de motor cpl.	22
31	1	316075690	Soporte de herramientas cpl.	22
32	1	343457630	Palanca tensora	15
33	1	331050920	Tope cpl.	31
34	1	315421180	estabilizador	30
35	1	343457340	Suplemento de mesa	11
37	1	316075450	Aspirador de virutas cpl.	13
38	1	343457600	guardapolvo	13
39	1	343436280	Embudo de apsiracion	11
41	1	316075880	Bloqueo husillo cpl.	12
42	1	316075470	Dispositivo de sujeción de transporte	11
43	1	316075640	Tope de profundidad cpl.	11
44	1	316075890	Eje cpl.	21
46	2	344113030	Silenciador	11
47	1	339139100	Cubierta	11
48	1	343457640	tornillo de ajuste cpl.	11
50	1	316078750	Motor cpl.	50
52	1	316075680	Tope	13
53	1	343090170	Unidad electronica	49
54	1	316061540	Cojinete cpl.	14
55	1	341722210	Tope Tornillo	11

metabo

KGS 18 LTX BL 305

Posicion	Cantidad	Referencia	Descripcion	PG
58	1	316075510	Soporte herramientas cpl.	11
59	1	341113040	Asa	14
60	1	316075910	Juego escala compl.	11
61	1	338080980	Placa de caracteristicas	12
62	1	341113050	Tornillo en forma de estr.	11
63	1	316078680	Ajuste cpl.	24
64	1	316075520	Palanca tensora cpl.	14
65	1	343457560	Pieza de apriete	11
66	1	143111450	Rodamiento radial	20
67	1	141132030	Tuerca exagonal	11
68	1	141150050	Arandela	11
69	1	141150390	Disco elastico	11
70	1	141113890	Tornillo cilindrico	12
71	1	141150130	Arandela	11
72	1	141155240	Disco elastico	12
73	1	141130890	Tuerca hexagonal	12
74	1	141156200	Arandela	11
75	1	141113840	Tornillo cilindrico	12
76	3	141110590	Tornillo alomado	11
79	1	141112180	Tornillo avellanado	11
80	2	141116780	Tornillo alomado	11
82	1	141150020	Arandela	11
84	2	141124510	TORNILLO PRISIONERO M 6X8 VERZ.	11
87	2	141150360	Disco elastico	11
88	2	141110540	Tornillo alomado	11
90	3	141124460	TORNILLO PRISIONERO	11
91	3	141131010	Tuerca exagonal	11
92	1	141123410	Torn.prisionro	11
95	3	141124470	TORNILLO DE CRUZ ST 4,2X9,5-C-H VERZ.	11
97	8	141118730	Torn.alom.para chapa	11
99	1	339149960	Chapa	11
100	1	316078410	Tapa de cojinete cpl.	17
102	1	316079630	Empunadura Unidad electronica cpl.	56
880	1	344130970	tubo de grasa 50Gr 1,8oz	22
1001	1	338511160	Esquema electrico	

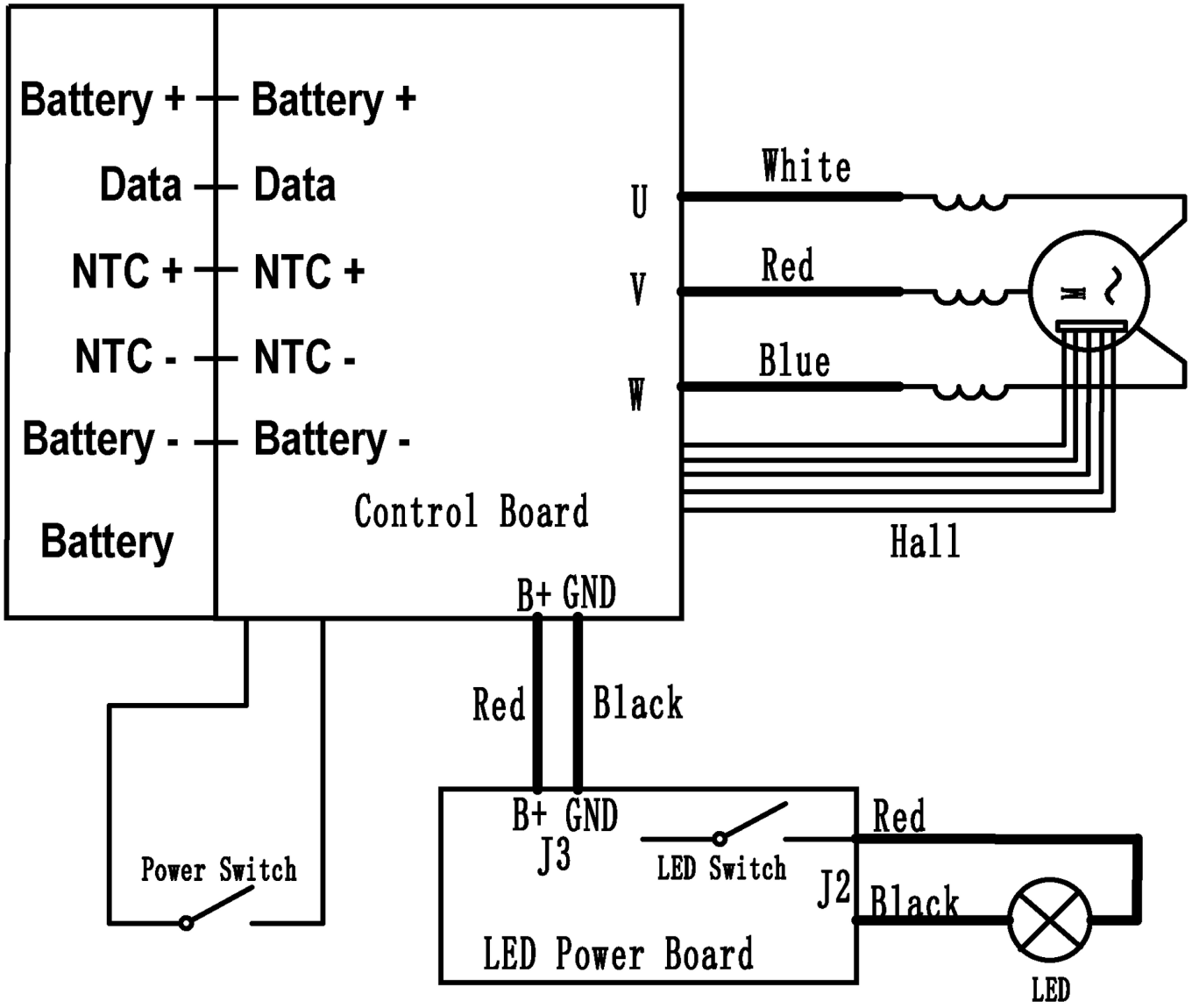
Battery +
Battery +
Data
Data
NTC +
NTC +
NTC -
NTC -
Battery -
Battery -
Battery
Control Board
U
V
W
White
Red
Blue
Hall
B+ GND
Red
Black
Power Switch
B+ GND
J3
LED Switch
Red
J2
Black
LED Power Board
LED