metabo

Mega 700-90 D

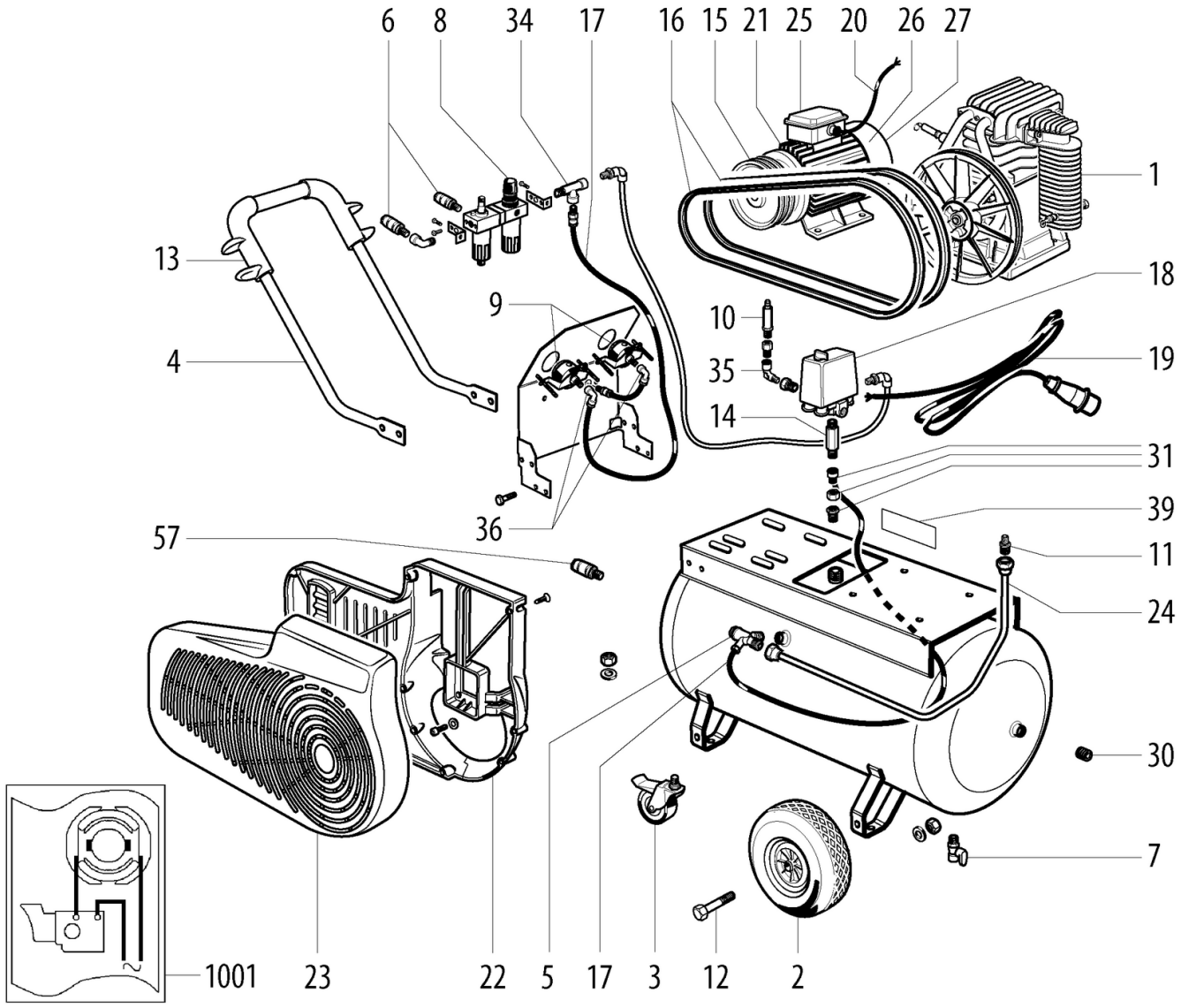

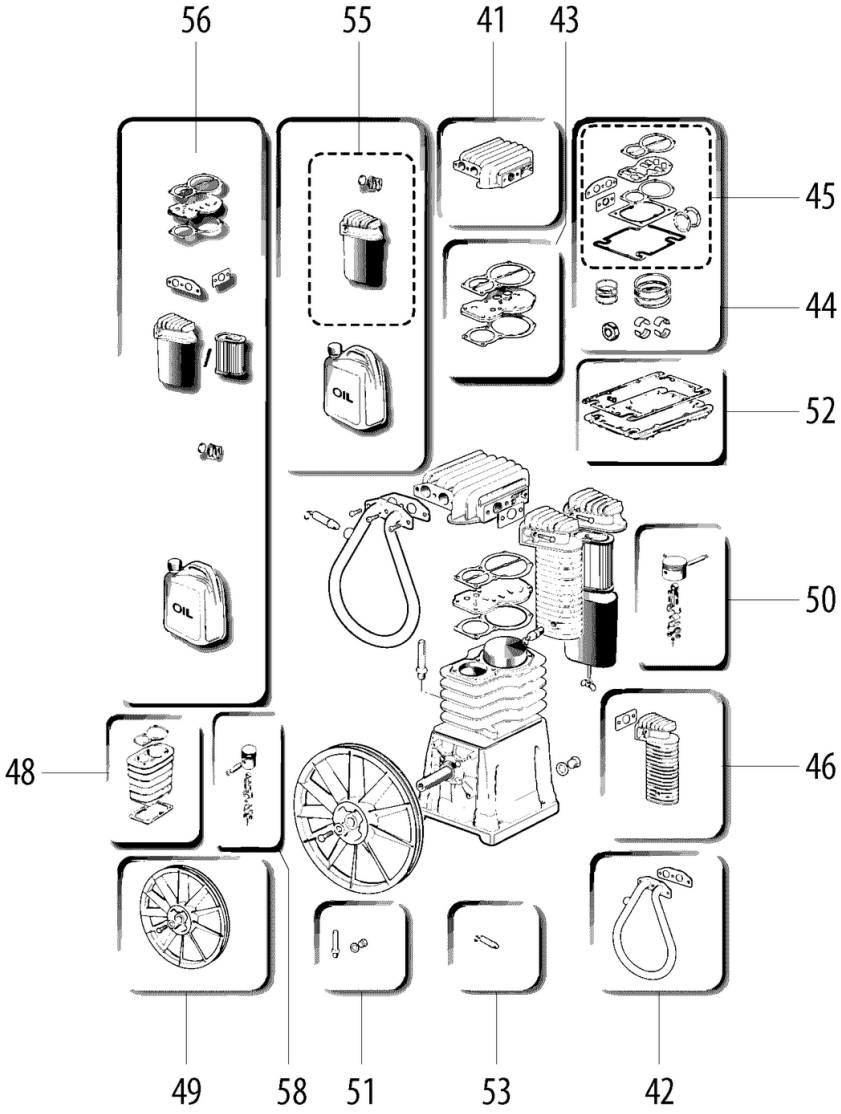
56
55
41
43
45
44
52
50
48
46
49
58
51
53
42
OIL
OIL

metabo

Mega 700-90 D

Posição	Quantidade	Introduza a	Descrição	PG
1	1	[illegible]	BOMBA COMPRESORA compl.	73
2	1	343438110	Polia	37
3	1	341164870	Roda movel	35
4	1	343440390	Punho	39
5	1	341164920	Valvula	39
6	2	341165480	Embreagem	21
7	1	341165010	válvula de drenaje	28
8	1	0901063869	Suplemento de REVISIoN FRL 1/ FRL-180 1	
9	1	343440920	Manometro	38
10	1	341164980	Valvula de seguranca	37
11	1	339083730	Nippel	31
12	1	341164990	BUJÉ	18
13	1	343440420	Punho	31
14	1	339083750	Nippel	21
15	1	315418770	Polia	45
16	2	344260380	Correia V	29
17	1	316061030	MANGUERA DE PLASTICO	27
18	1	343410690	Interruptor de pressao	54
19	1	344500010	Cabo eletrico	37
20	1	344500090	CABLE	42
21	1	317004480	Motor	74
22	1	344112770	Grelha de proteccao detras	40
23	1	344112800	Grelha de proteccao Ergänzung fehlt in d	44
24	1	315418870	TUBO DE CONDUCCION	37
25	1	344112830	CAJA	30
26	1	330006930	Tampa da ventoinha	32
27	1	330002230	Ventoinha	23
30	1	341165080	Plug	17
31	1	316097830	Adaptador cpl.	32
34	1	341162040	Peca de conexao	24
35	2	341163640	Angulo cpl.	23
36	1	341166000	Angulo cpl.,AG 1/4" IG 1/4"	28
39	1	338062150	Placa de identificacao	11
41	1	315418900	CABEZA DEL CILINDRO set	61
42	1	341148400	REFIGERADOR INTERMEDIARIO set	58
43	1	341148510	CONJUNTO PLACA DE VENTILACIÓN	47
44	1	315418920	Tampa de apoio juego	60
45	1	316060010	Conj. Vedante	41
46	1	315418950	REFRIGERADOR set	56
48	1	341006320	juego	52
49	1	315418990	Polia	58

Mega 700-90 D

Posição	Quantidade	Introduza a referência	Descrição	PG
50	1	341241220	CARGASA DE PISTON	47
51	1	343440460	Oelpeilstab Set	46
52	1	315416710	Placa base juego	35
53	1	341165120	Valvula de seguranca set	29
55	1	316062480	Conj. de reparo	38
56	1	341165130	Valvula set	65
57	1	341162010	Embreagem	23
58	1	315420480	Pistao	46
1001	1	338507020	Esquema de ligações,400V	

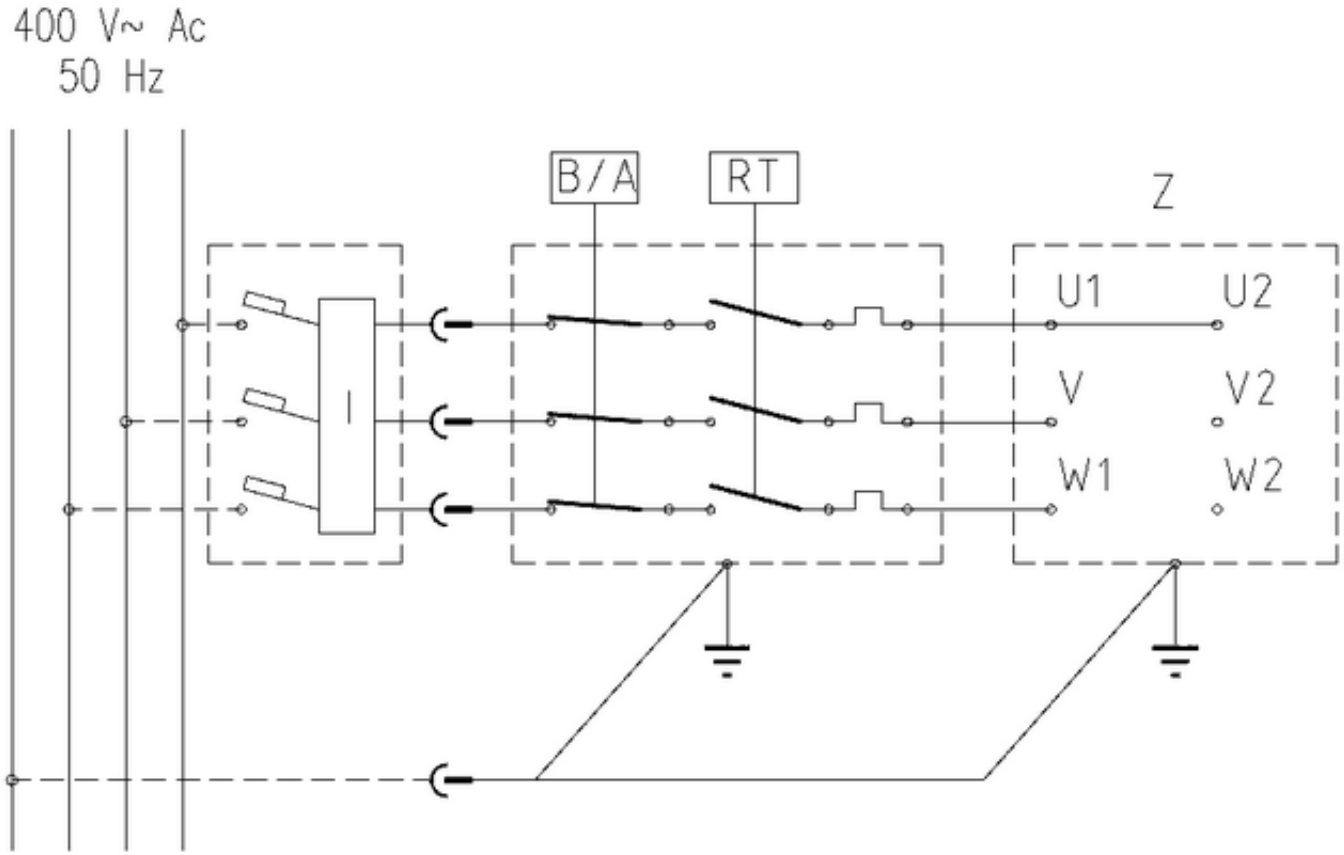
400 V~ Ac
50 Hz
B/A
RT
Z
U1
U2
V
V2
W1
W2
I