metabo

TP 95 ASF Inox

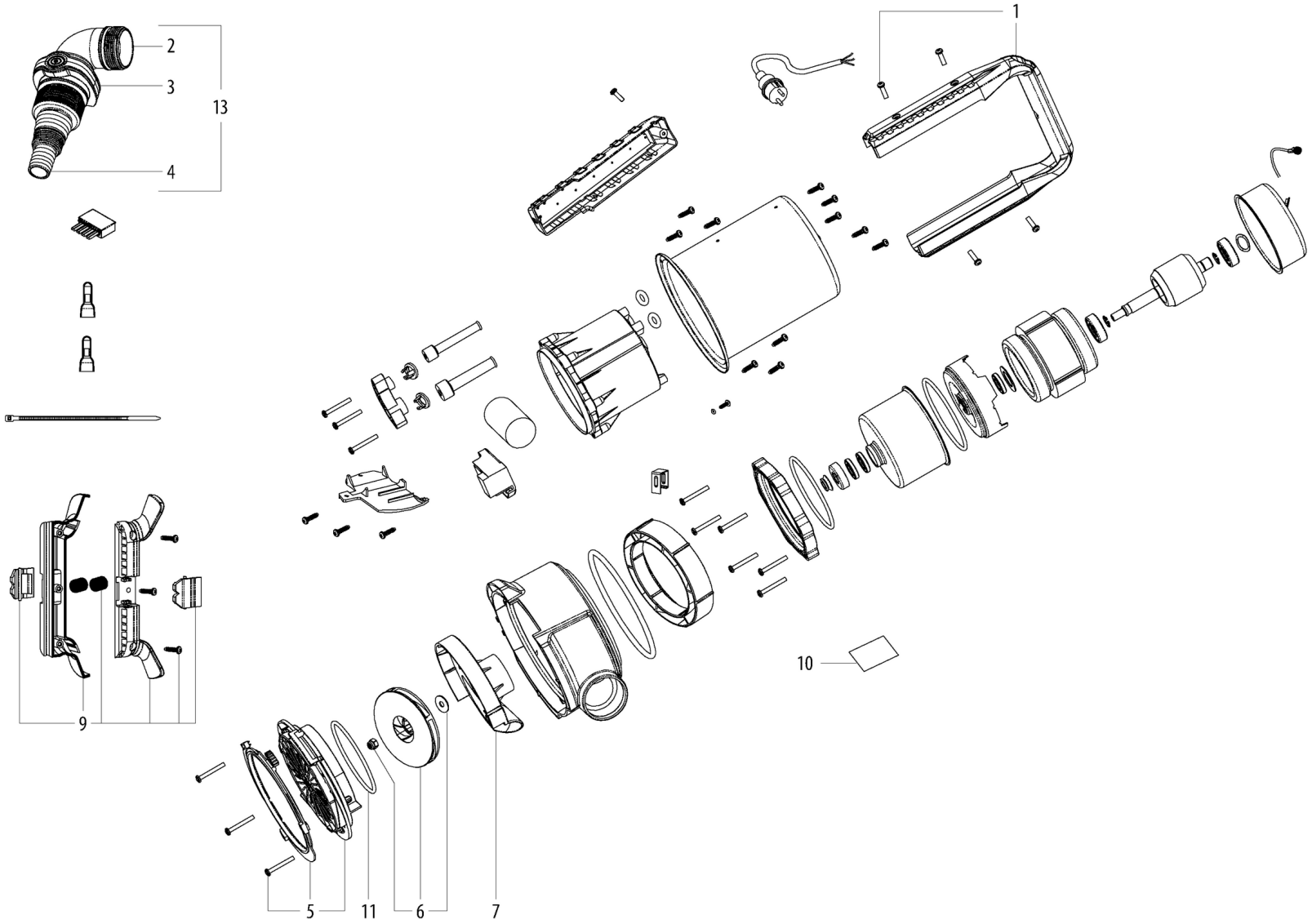

TP 95 ASF Inox

Posição	Quantidade	Introduza a referência	Descrição	PG
1	1	[illegible]	Punho cpl.	18
2	1	315422180	Suporte	14
3	1	344199620	Adaptador MULTI	12
4	1	343465470	Trava	12
5	1	316088630	Pe cpl.	19
6	1	316088620	Roda cpl.	14
7	1	343466510	DIFFUSOR cpl.	14
9	1	316083960	SOPORTE	15
10	1	338084340	Placa de identificacao	12
11	1	339009610	Vedante	11
13	1	627345000	Lig. angular Quick. c. adapt. múltiplo d	