SB 18 LTX BL I

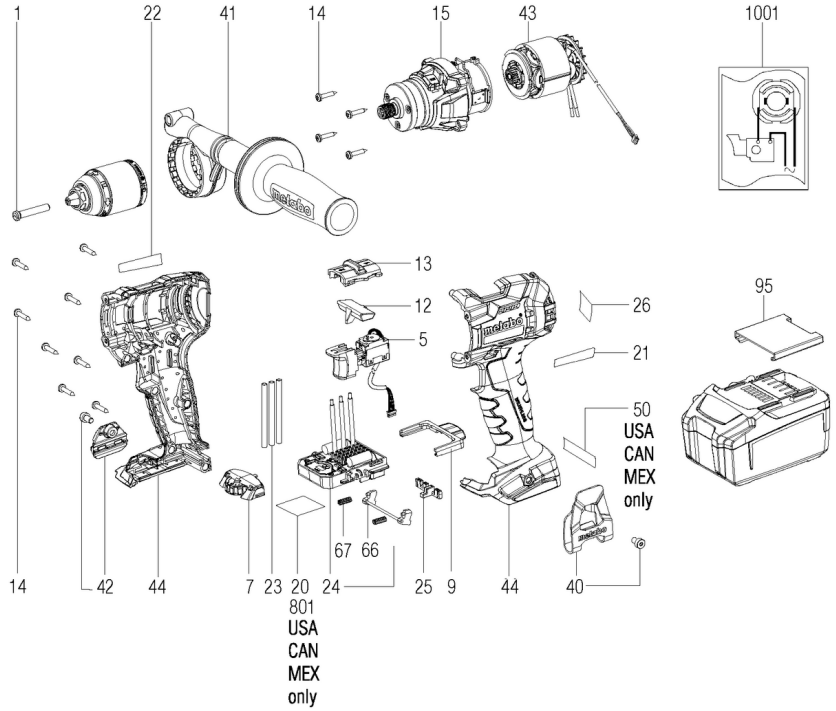
1
22
41
14
15
43
1001
13
12
5
26
21
95
50
USA
CAN
MEX
only
14
42
44
7
23
20
801
USA
CAN
MEX
only
24
67
66
25
9
44
40

metabo

SB 18 LTX BL I

Posição	Quantidade	Introduza a referência	Descrição	PG
1	1	341761010	Parafuso	12
5	1	316081560	Interruptor	24
7	1	316070640	Disco seletor cpl.	26
9	1	343447510	Cursor de travagem	11
12	1	343447500	Alavanca do interruptor	11
13	1	316051650	Alavanca do interruptor cpl.	13
14	12	141113180	Parafuso Phillips	11
15	1	316068820	Caixa da engrenagem cpl.,SB	35
20	1	338073490	Placa de identificacao	12
21	1	338132250	Placa de identificacao izquierda,SB 18 L	12
22	1	338132310	Placa de identificacao derecha,SB 18 LTX	12
23	3	339041310	Mangueira de isolamento	11
24	1	343088210	Unidade eletronica,BS18LTXBL 2G Facelift	49
25	1	343447010	Inserto	11
26	1	338129960	Etiqueta de indicacao, CAS	12
40	1	339137270	Hook	13
41	1	314001560	Punho suporte lateral comp.	21
42	1	343448690	Porta - pontas	13
43	1	316069560	Motor cpl.	43
44	1	316068720	Carcaca c.tapa	30
50	1	338126950	Etiqueta de indicacao,Warning	11
66	1	316066720	Alavanca trava Kompl.	14
67	2	342004180	resorte de presion	11
95	1	343439680	Tampao	11
801	1	338075100	Placa de identificacao	12
850	1	636621000	Futuro Plus S 1M	
1001	1	338506560	Esquema de ligacoes	

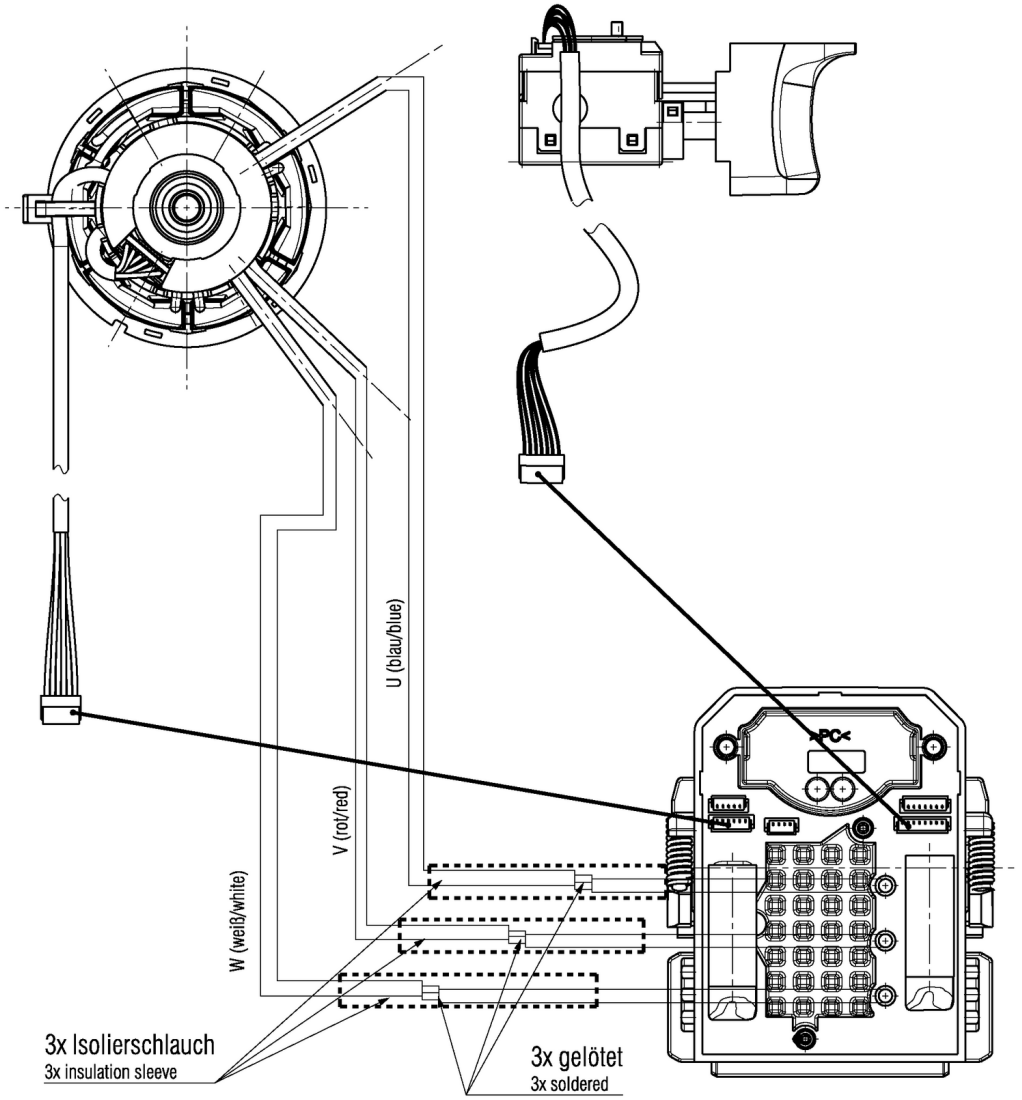
U (blau/blue)
V (rot/red)
W (weiß/white)
3x Isolierschlauch
3x insulation sleeve
3x gelötet
3x soldered