metabo

W 18 L BL 9-115

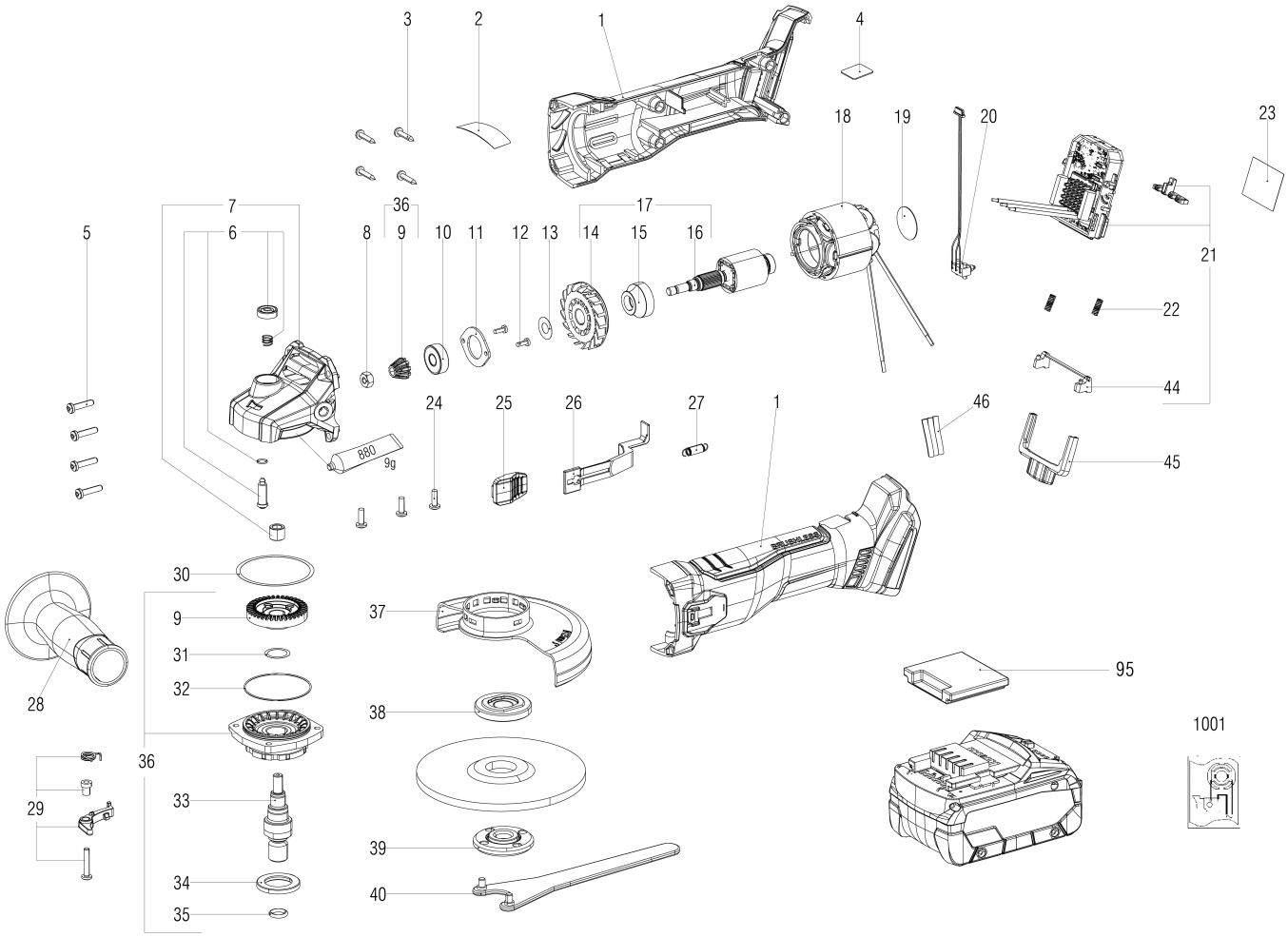

metabo

W 18 L BL 9-115

Posição	Quantidade	Introduza a	Descrição	PG
1	1	316046520	Caixa do motor	22
2	1	338136360	Placa de identificacao	12
3	4	141113180	Parafuso Phillips	11
4	1	338129960	Etiqueta de indicacao, CAS	12
5	4	141116020	Parafuso Phillips	12
6	1	316040610	Disp. paragem do veio	14
7	1	316097510	Caixa da engrenagem cpl.	25
8	1	141130100	Porca sextavada	11
9	1	316071370	Engrenagem e pinhao	20
10	1	143116020	Rolamento de esferas, 8X 22X 7	14
11	1	315420080	Tampa de apoio fixo	11
12	2	141110460	Parafuso Phillips	11
13	1	339007940	Arruela	11
14	1	330002260	Ventoinha	12
15	1	343459730	Cavilha de borracha	12
16	1	310013700	Induzido cpl.	31
17	1	316076750	Induzido cpl.,	36
18	1	311013780	Bobina cpl.	32
19	1	339011530	GEWEBEAUFKLEBER (unbedruckt)	12
20	1	343087290	Micro interruptor	21
21	1	343090590	Unidade eletronica,18V	47
22	2	342004180	resorte de presion	11
23	1	338080360	Placa de identificacao	12
24	3	141120070	Parafuso Phillips	11
25	1	343454590	Alavanca do interruptor	19
26	1	343458570	Acionador do interruptor	12
27	1	342004000	Mola de tensao	11
28	1	314000540	Punho cpl.	22
29	1	316047590	Alavanca de fixacao cpl.	23
30	1	339060160	Anilha	12
31	5	141156520	Arruela	11
32	1	344097550	O-ring 48 x 1	11
33	1	341605710	Veio da engrenagem M14	17
34	1	339007790	Arruela	11
35	1	143192540	O-ring	11
36	1	316071360	Flange cpl.	26
37	1	339205220	Protetor do disco,D 115	18
38	1	341031160	Flange de fixacao	22
39	1	341106900	Porca da flange M 14	20
40	1	344163920	Chave de pino	14
44	1	316066720	Alavanca trava Kompl.	14

metabo

W 18 L BL 9-115

Posição	Quantidade	Introduza a referência	Descrição	PG
45	1	343447510	Cursor de travagem	11
46	3	341213440	Mangueira	11
95	1	343439680	Tampao	11
880	1	344130910	Graxa 100g	24
1001	1	338506800	Esquema de ligações	