SSW 18 LTX 300 BL

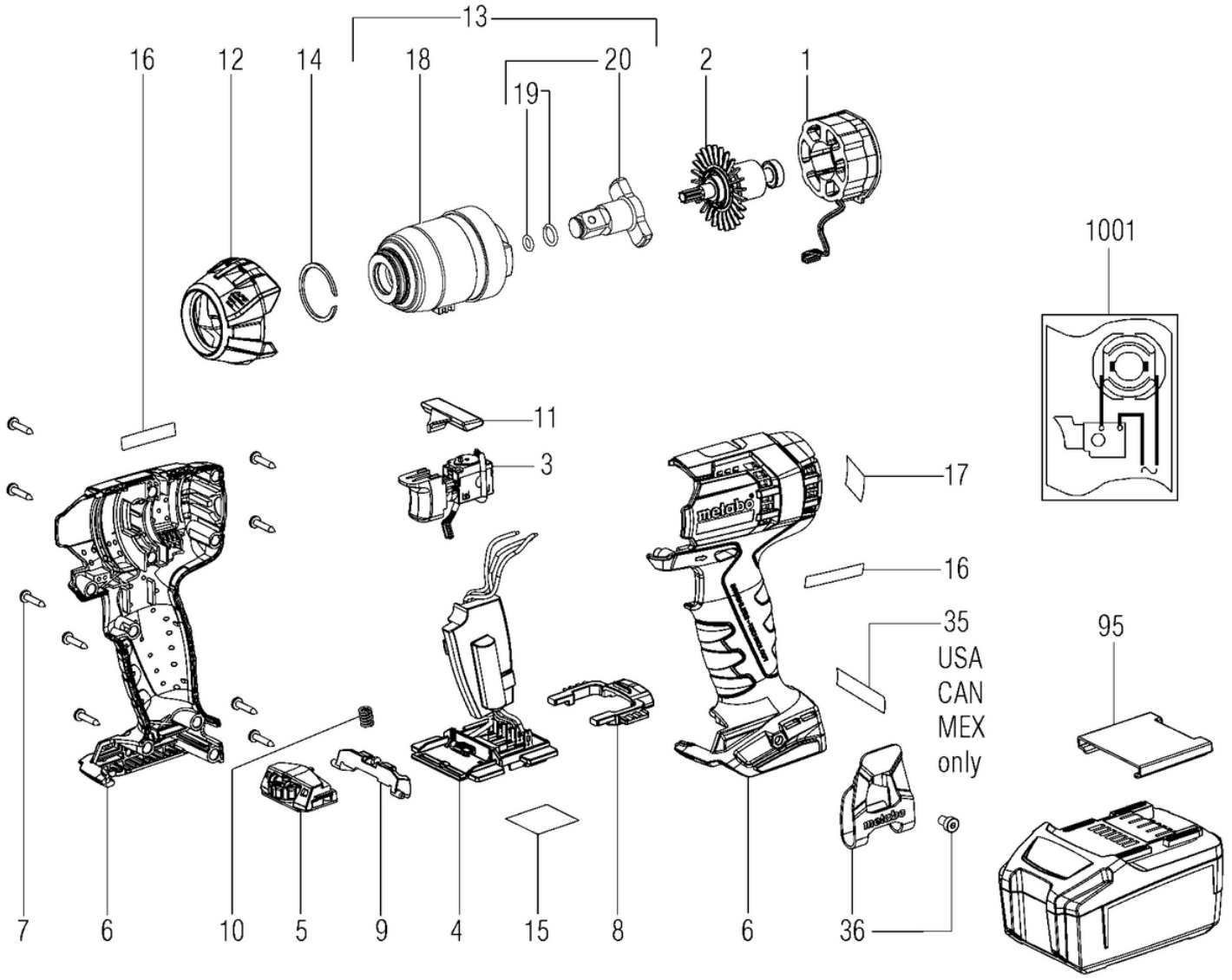

metabo

SSW 18 LTX 300 BL

Posição	Quantidade	Introduza a	Descrição	PG
1	1	316042260	Bobina cpl.,18 V	34
2	1	310012540	Induzido cpl.,18V	37
3	1	316081550	Interruptor	24
4	1	343086570	Unidade eletronica	49
5	1	343086420	Disco seletor cpl.	27
6	1	343445470	Carcaca c.tapa	29
7	9	141113180	Parafuso Phillips	11
8	1	343438580	Cursor de travagem	12
9	1	343430520	Peca de trava	11
10	1	342004070	Mola de pressao	11
11	1	343433260	Alavanca do interruptor,R/L	11
12	1	343445480	Tampa	15
13	1	316066900	Caixa da engrenagem cpl.	47
14	1	141156680	Arruela trava	11
15	1	338069060	Placa de identificacao	12
16	2	338129070	Placa de identificacao	12
17	1	338129940	Etiqueta de indicacao	12
18	1	316067210	Caixa da engrenagem cpl.	29
19	1	316067220	Anel (anilha) c. O-ring	22
20	1	316081610	Veio cpl.	35
35	1	338126950	Etiqueta de indicacao,Warning	11
36	1	339137270	Hook	13
95	1	343439680	Tampao	11
1001	1	338506300	Esquema de ligacoes	

metabo

SSW 18 LTX 300 BL

