metabo

BS 200 Plus

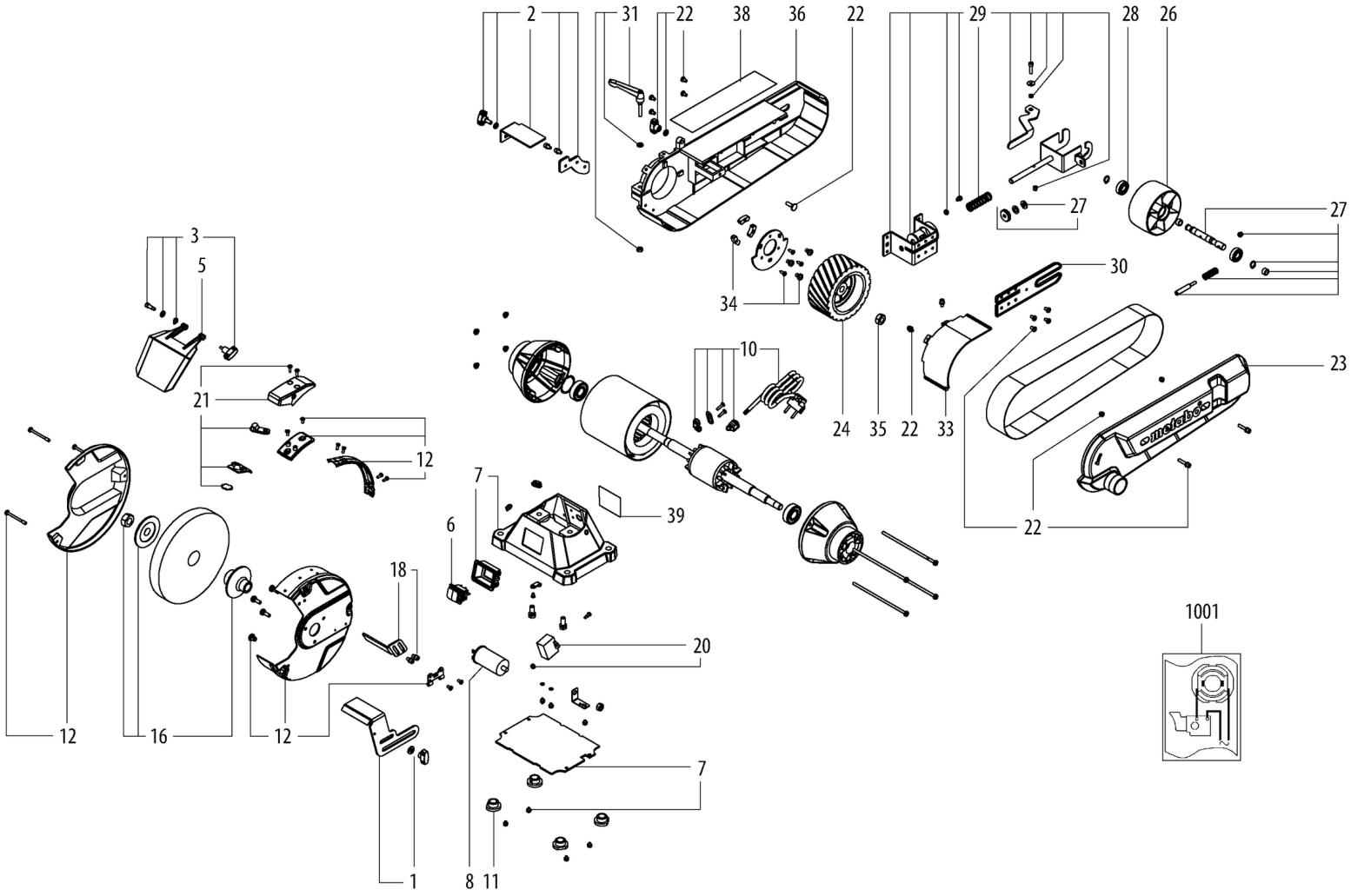

metabo

BS 200 Plus

Posição	Quantidade	Introduza a referência	Descrição	PG
1	1	316077710	Suporte da ferramenta cpl.	19
2	1	316077740	Suporte da ferramenta cpl.	21
3	1	316077750	Protetor dos olhos izquierda completa	16
5	1	344350900	Protetor dos olhos	13
6	1	343413240	Interruptor	21
7	1	316077790	Pe cpl.	17
8	1	343255420	Condensador 6mF	20
10	1	344534220	Cabo eletrico cpl.	22
11	1	344115290	Pe de borracha	11
12	1	316077870	Protetor do disco izquierda completa	33
13	1	316077840	Resguardo do disco comp.direito	30
16	1	316077910	Flange cpl.	23
18	1	316077960	PROTECTOR cpl.	16
20	1	316077980	LED cpl.	23
21	1	316077990	LED cpl.	24
22	1	341167640	BOLSA	14
23	1	343460660	Tampa	20
24	1	344115300	Rolete motriz	37
26	1	341007050	Rolete	26
27	1	316078040	RUEDA DE AJUSTE	20
28	1	143114800	Rolamento de esferas 12 x 28 x 8	23
29	1	316078000	Dispos. de presao cpl.	29
30	1	315421330	Placa	17
31	1	316078010	Parafuso cpl.	14
33	1	343460670	Tampa	16
34	1	316078020	Flange cpl.	16
35	1	6200017992	TUERCA EXAGONAL PLAN	11
36	1	315107910	Carcaca	34
37	1	316078030	Disp. lixar	52
38	1	343463280	sapata	13
39	1	338080690	Placa de identificacao	12
1001	1	338511120	Esquema de ligações	

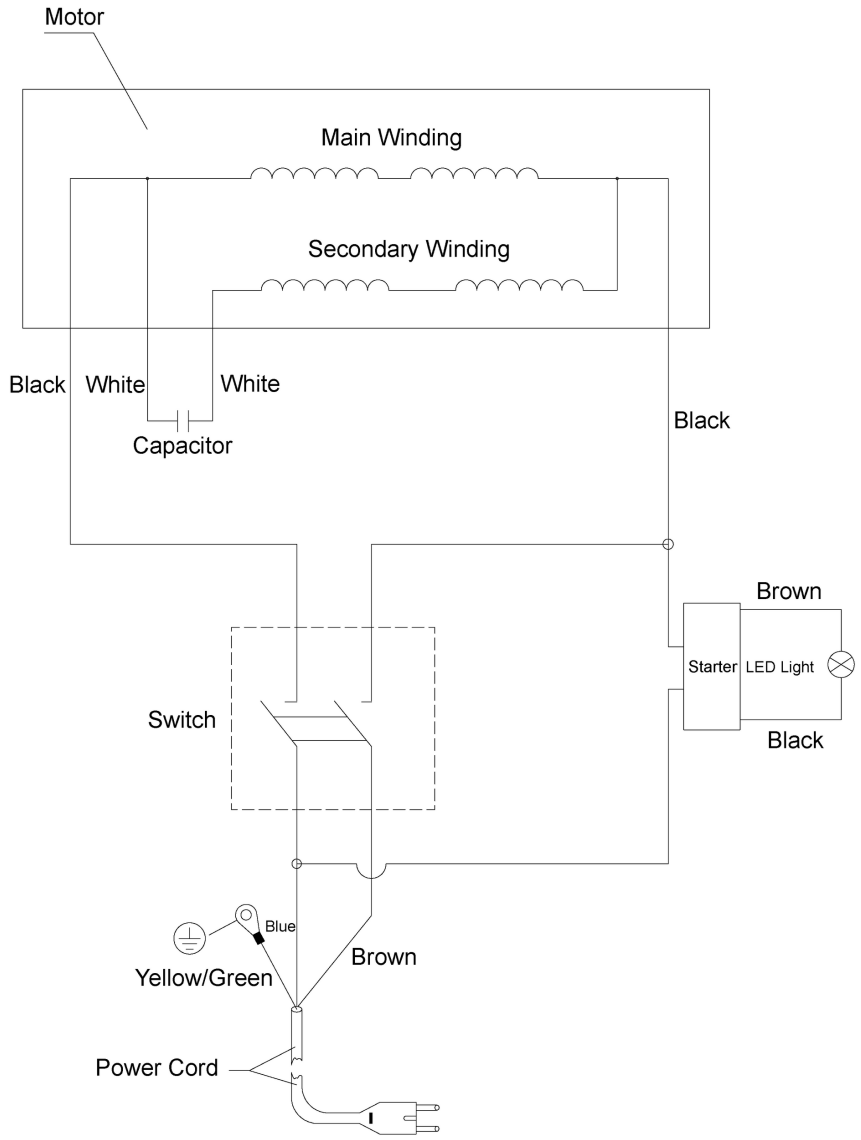
Motor
Main Winding
Secondary Winding
Black
White
White
Capacitor
Black
Brown
Starter
LED Light
Black
Switch
Blue
Yellow/Green
Brown
Power Cord