metabo

MT 18 LTX

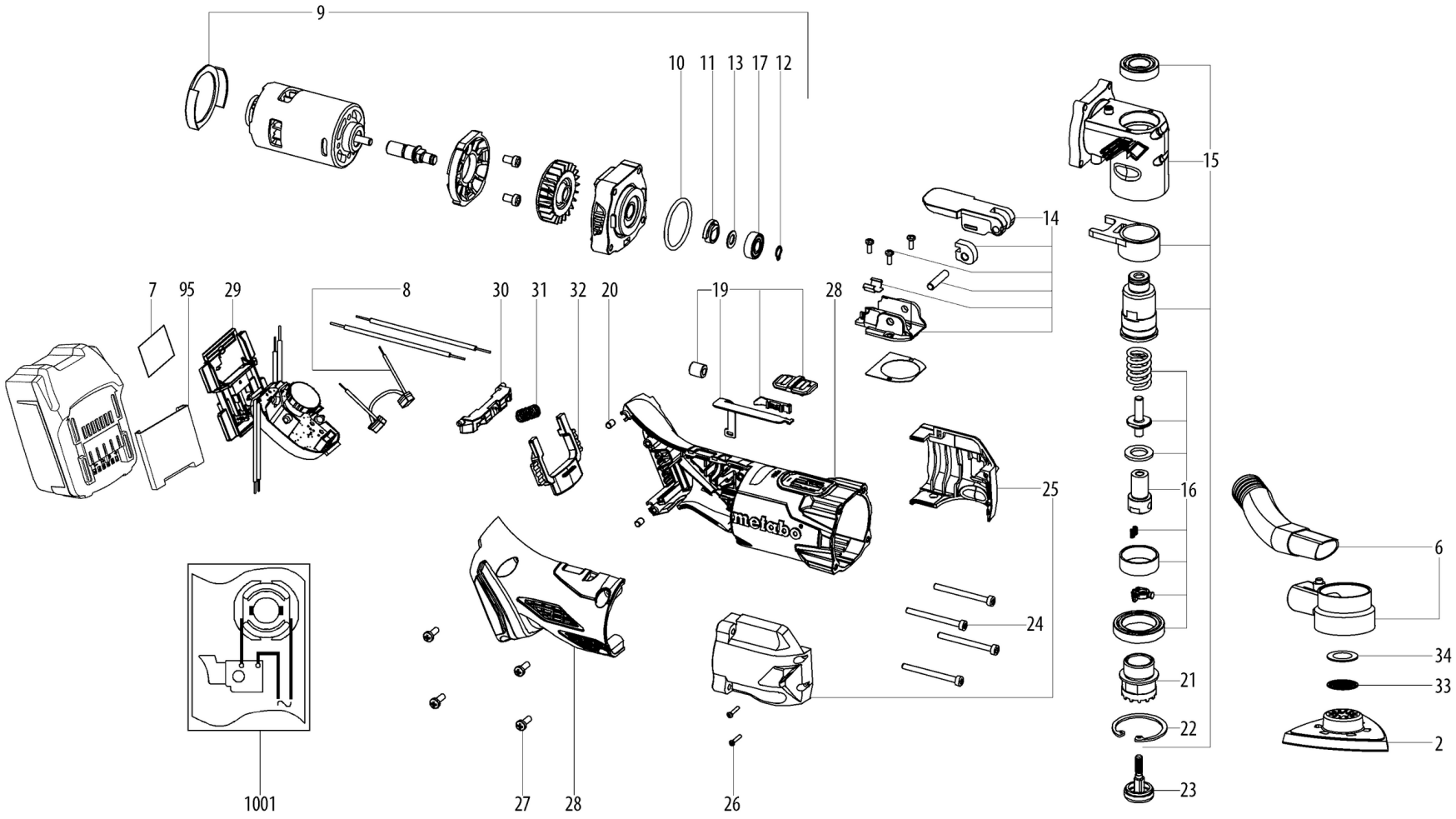

metabo

MT 18 LTX

Posição	Quantidade	Introduza a referência	Descrição	PG
2	1	344139200	Base de lixar	26
6	1	343441490	Absaugung vollst. (f. Staub)	21
7	1	338064490	Placa de identificacao	11
8	1	316092350	Conj. de terminais cpl.	27
9	1	316092360	Motor cpl.	47
10	1	344113150	O-ring	11
11	1	343441560	Embreagem	11
12	1	342024040	Anel (anilha) retencao	11
13	1	339009330	Anilha	11
14	1	316092370	Alavanca de fixacao cpl.	31
15	1	316092380	Caixa da engrenagem cpl.	47
16	1	316092390	Peca de fixacao cpl.	31
17	1	320054040	Cossinete	20
19	1	316092400	Alavanca do interruptor cpl.	22
20	2	344113170	Protector de borracha	15
21	1	341211230	Recepcionamento da ferramenta	28
22	1	342024050	Anel (anilha) retencao	12
23	1	341211240	Apoio	21
24	4	341722220	Parafuso	11
25	1	343441570	Tampa	20
26	2	341722230	Parafuso	11
27	4	341722240	Parafuso	11
28	1	316092410	Caixa do motor cpl.	31
29	1	343084610	Unidade eletronica	36
30	1	343430520	Peca de trava	11
31	1	342003030	Mola de pressao	11
32	1	343430530	Alavanca do interruptor	12
33	1	344199150	Adaptador MULTI MT 18 LTX	21
34	1	339009360	Anilha	11
95	1	343439680	Tampao	11
1001	1	338510030	Esquema de ligações	

Electric circuit

