metabo

KGS 18 LTX BL 305

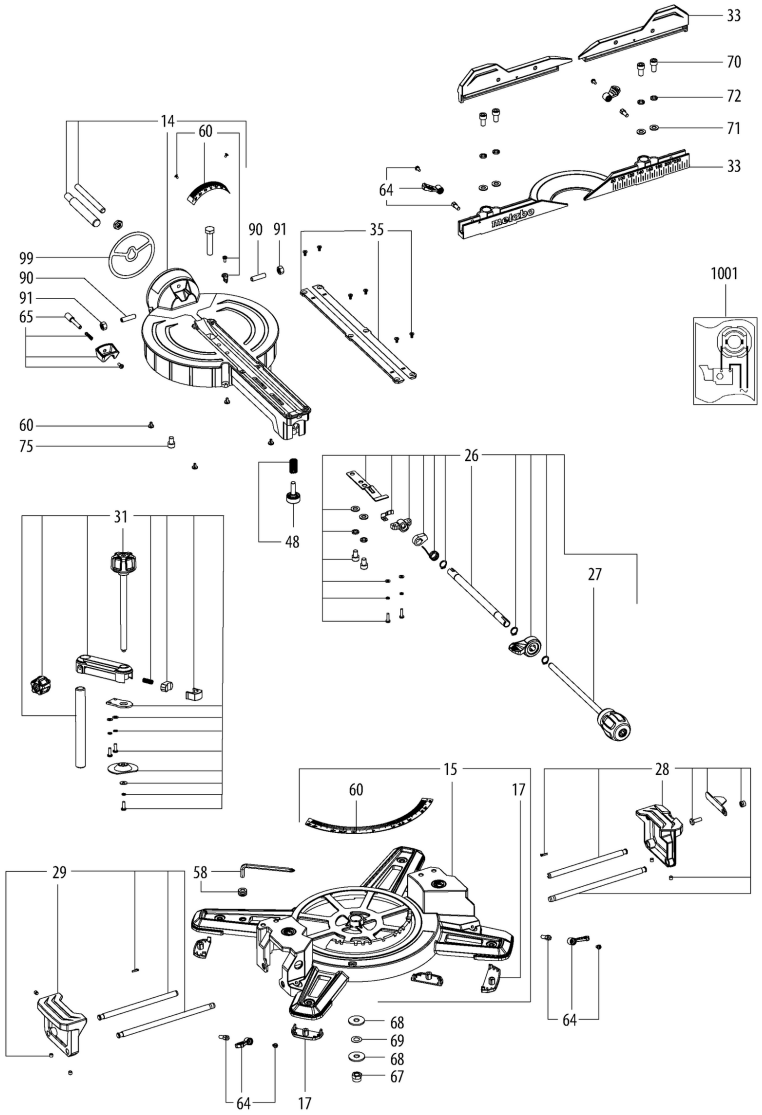

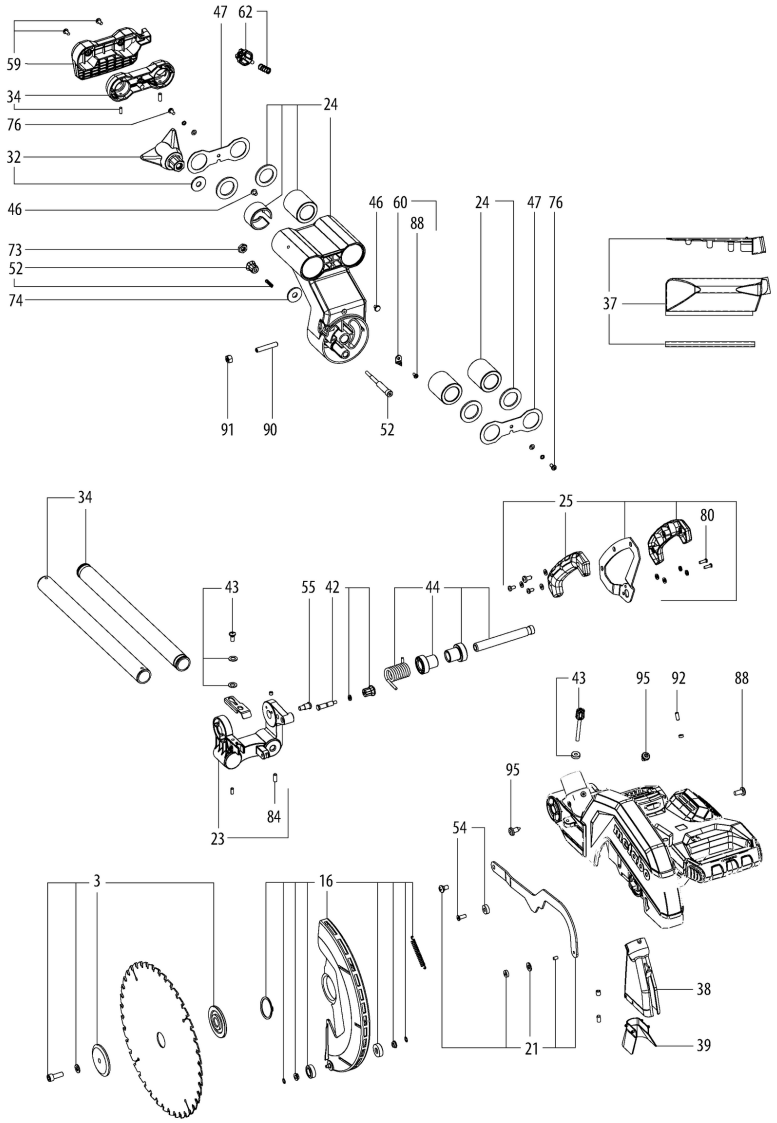
47
62
59
34
76
32
46
24
73
52
74
46
60
88
24
47
76
37
91
90
52
34
25
80
43
55
42
44
43
95
92
88
84
23
95
54
3
16
38
21
39

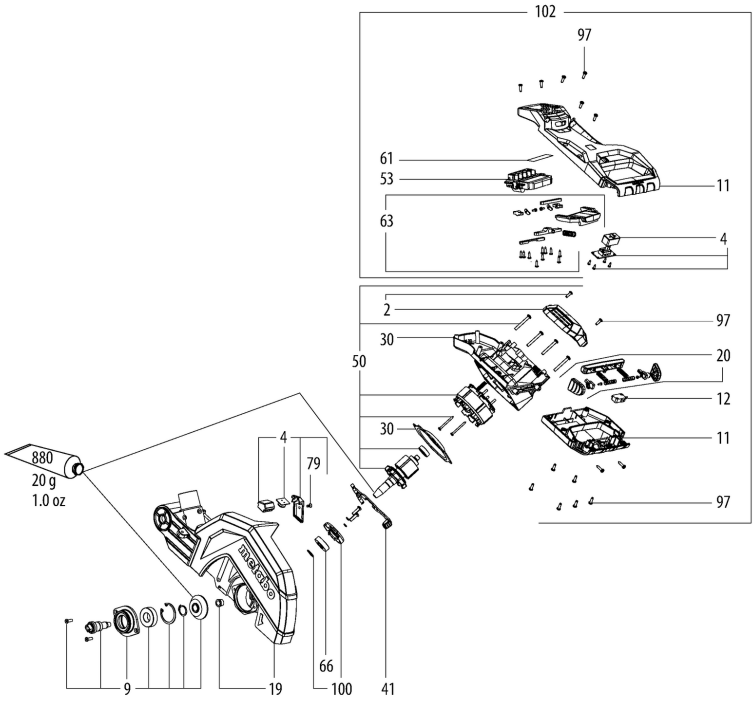
102
97
61
53
11
63
4
2
97
30
20
50
12
30
11
880
20 g
1.0 oz
4
79
97
9
19
66
100
41

metabo

KGS 18 LTX BL 305

Posição	Quantidade	Introduza a	Descrição	PG
2	1	[illegible]	Tampa do motor	14
3	1	316060640	Flange cpl.	22
4	1	316078730	LED cpl.	30
9	1	316075850	Caixa da engrenagem cpl.	28
11	1	316076870	Punho cpl.	18
12	1	343413080	Interruptor	16
14	1	316073920	Mesa cpl.	37
15	1	316073890	Mesa cpl.	36
16	1	316078400	Protetor do disco cpl.	25
17	1	316075860	Pe cpl.	11
19	1	339205020	Protetor do disco cpl.	37
20	1	316075410	Alavanca do interruptor cpl.	12
21	1	316074100	Palanca giratoria cpl.	19
23	1	315421150	Suporte cpl.	27
24	1	315421170	Alavanca cpl.	37
25	1	316060950	Punho cpl.	23
26	1	316075420	RETENCION cpl.	18
27	1	316073970	Punho cpl.	15
28	1	315421120	Extensao lateral da mesa derecha	23
29	1	315421100	Extensao lateral da mesa izquierda	22
30	1	316078740	Caixa do motor cpl.	22
31	1	316075690	Fixador da ferramenta cpl.	22
32	1	343457630	Alavanca de fixacao	15
33	1	331050920	Valvula limitadora cpl.	31
34	1	315421180	estabilizador	30
35	1	343457340	Inserto da mesa	11
37	1	316075450	Aspirador de virutas cpl.	13
38	1	343457600	guardapolvo	13
39	1	343436280	Funil de extracao	11
41	1	316075880	Disp. paragem do veio cpl.	12
42	1	316075470	Dispositivo de sujeción de transporte	11
43	1	316075640	Limitador de profundidade cpl.	11
44	1	316075890	Veio cabeca motor cpl.	21
46	2	344113030	Amortecedor	11
47	1	339139100	Tampa	11
48	1	343457640	tornillo de ajuste cpl.	11
50	1	316078750	Motor cpl.	50
52	1	316075680	Batente	13
53	1	343090170	Unidade eletronica	49
54	1	316061540	Cossinete cpl.	14
55	1	341722210	Valvula limitadora Parafuso	11

metabo

KGS 18 LTX BL 305

Posição	Quantidade	Introduza a referência	Descrição	PG
58	1	316075510	Recepcionamento da ferramenta cpl.	11
59	1	341113040	Punho	14
60	1	316075910	Juego escala compl.	11
61	1	338080980	Placa de identificacao	12
62	1	341113050	Parafuso estrela	11
63	1	316078680	Conj. de fixacao cpl.	24
64	1	316075520	Alavanca de fixacao cpl.	14
65	1	343457560	Fixador	11
66	1	143111450	Rolamento de esferas 17 x 35 x 10	20
67	1	141132030	Porca sextavada	11
68	1	141150050	Anilha	11
69	1	141150390	Anilha c/ mola	11
70	1	141113890	Parafuso	12
71	1	141150130	Anilha	11
72	1	141155240	Anilha c/ mola	12
73	1	141130890	Porca sextavada	12
74	1	141156200	Anilha	11
75	1	141113840	Parafuso	12
76	3	141110590	Parafuso Phillips	11
79	1	141112180	Parafuso auto-perfurante	11
80	2	141116780	Parafuso Phillips	11
82	1	141150020	Anilha	11
84	2	141124510	TORNILLO PRISIONERO M 6X8 VERZ.	11
87	2	141150360	Anilha c/ mola	11
88	2	141110540	Parafuso Phillips	11
90	3	141124460	TORNILLO PRISIONERO	11
91	3	141131010	Porca sextavada	11
92	1	141123410	Torn.prisionro	11
95	3	141124470	TORNILLO DE CRUZ ST 4,2X9,5-C-H VERZ.	11
97	8	141118730	Parafuso Phillips	11
99	1	339149960	Placa deslizadora	11
100	1	316078410	Tampa de apoio cpl.	17
102	1	316079630	Punho Unidade eletronica cpl.	56
880	1	344130970	Massa 50Gr 1,8oz	22
1001	1	338511160	Esquema de ligações	

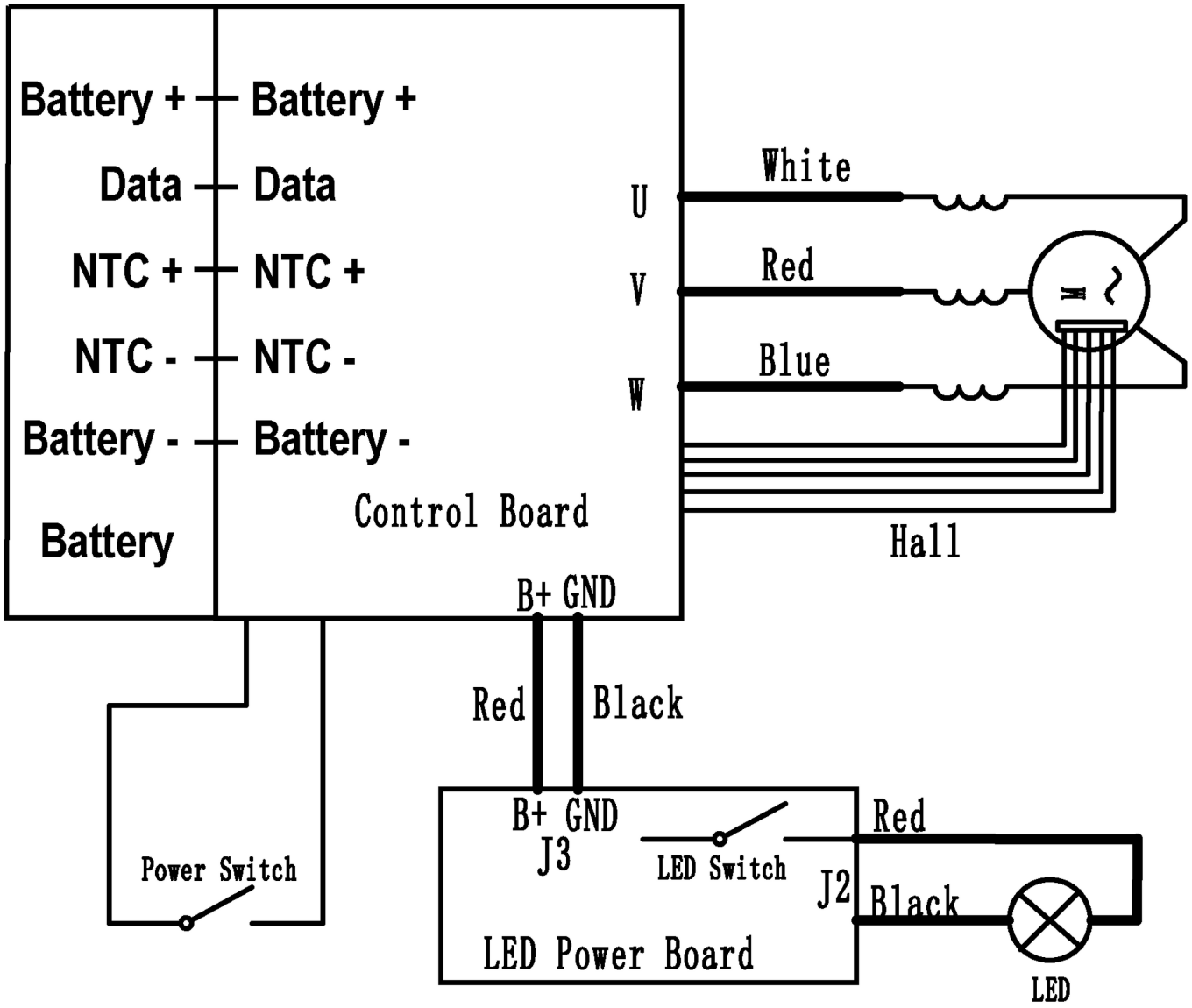
Battery +
Battery +
Data
Data
NTC +
NTC +
NTC -
NTC -
Battery -
Battery -
Battery
Control Board
U
V
W
White
Red
Blue
Hall
B+ GND
Red
Black
Power Switch
B+ GND
J3
LED Switch
Red
J2
Black
LED Power Board
LED