DSSW 360 Set 1/2"

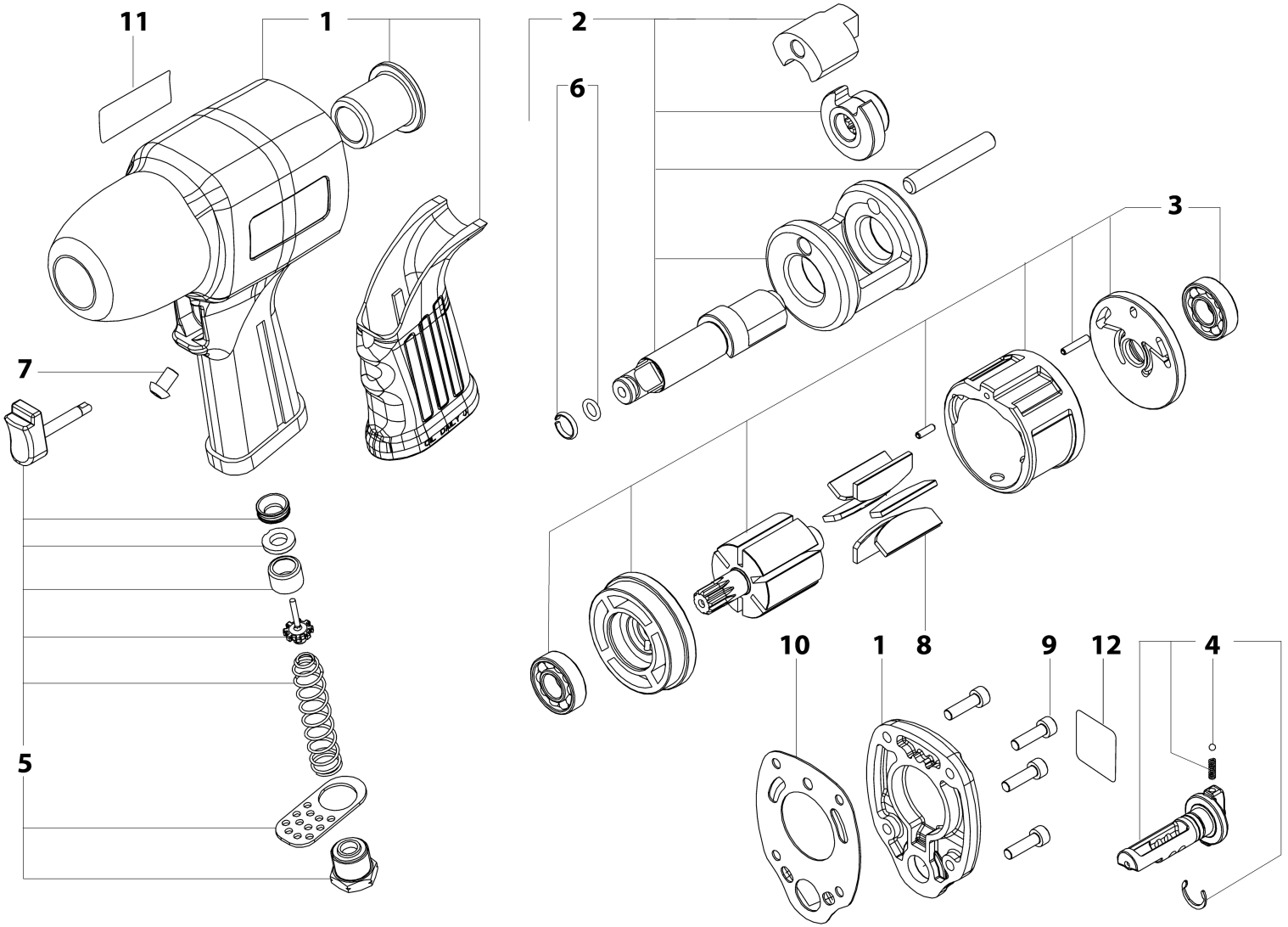

DSSW 360 Set 1/2"

Pozícia	Počet	Typové číslo	Označenie	PG
1	1	316053700	Gehaeuse vollst.	43
2	1	316053650	Schlagwerk vollst.	31
3	1	316053660	Antriebseinheit vollst.	35
4	1	316053670	Umschalter vollst.	21
5	1	316053680	Ventil vollst.	26
6	1	316053690	Sicherungsring vollst.	11
7	1	341704990	Sicherungsschraube	11
8	1	344099560	Rotorlamelle	17
9	4	341705000	Zylinderschraube	11
10	1	344099570	Dichtung	11
11	1	338058800	Typovy stitok	11
12	1	338123870	Hinweisschild Warning, Text/Symbol	11